PR 746 Litronic

LIEBHERR

Planierraupe

Generation
8

Einsatzgewicht
25.900 – 31.500 kg

Motorleistung
190 kW / 258 PS
Stufe V / Stufe IIIa
Tier 4f

Technische Daten

Dieselmotor

Liebherr-Dieselmotor	D 936 A7 Emissionsgrenzwerte entsprechen 97 / 68 / EG, 2004 / 26 / EG Stufe V / Stufe IIIa, EPA / CARB Tier 4f
Nennleistung (netto) ISO 9249 SAE J1349	 190 kW / 258 PS 190 kW / 254 PS
Maximale Leistung (netto) ISO 9249 SAE J1349	 210 kW / 286 PS 210 kW / 281 PS
Nenndrehzahl	1.600 1/min.
Hubraum	10,5 l
Bauart	6-Zylinder-Reihenmotor wassergekühlt, Abgasturbolader, Luft-Luft-Ladeluftkühler
Einspritzsystem	Direkteinspritzung, Common Rail, elektronische Steuerung
Motorschmierung	Druckumlaufschmierung, schräglagenfähig bis 45°
Betriebsspannung	24 V
Lichtmaschine	140 A
Anlasser	7,8 kW
Batterien	2 x 180 Ah / 12 V
Luftfilter	Trockenluftfilter mit Unterdruckanzeiger und automatischer Staubaustragung, Haupt- und Sicherheitselement
Kühlsystem	Kombikühler bestehend aus Kühleinheit für Wasser und Ladeluft, hydrostatischer Lüfterantrieb

Arbeitshydraulik

Hydrauliksystem	„Load-Sensing"-Bedarfssteuerung
Pumpentyp	Schrägscheibenpumpe
Fördermenge max.	256 l/min.
Druckbegrenzung	260 bar
Steuerblock	2 Kreisläufe, Erweiterungsmöglichkeit auf 4
Filterung	Rücklauffilter mit Magnetstab im Hydrauliktank
Steuerung	Ein Joystick für alle Bewegungen des Schildes

Fahrantrieb, Steuerung

Antriebssystem	Stufenloser hydrostatischer Fahrantrieb, unabhängiger Antrieb für jede Laufwerksseite
Fahrgeschwindigkeit*	Stufenlos regulierbar
V-Bereich 1:	0 – 6,5 km/h (vorwärts & rückwärts)
V-Bereich 2:	0 – 8,5 km/h (vorwärts & rückwärts)
V-Bereich 3:	0 – 11,0 km/h (vorwärts & rückwärts)
	* Voreinstellung, alle Geschwindigkeitsbereiche können am Fahrgeber angepasst werden
Grenzlastregelung	Die elektronische Steuerung kontrolliert die Motordrehzahl und regelt die Fahrgeschwindigkeit in Abhängigkeit der erforderlichen Schubkraft
Lenkung	Hydrostatisch
Betriebsbremse	Hydrostatisch-selbsthemmend, verschleißfrei
Parkbremse	Nasse Lamellenbremse, verschleißfrei, automatische Aktivierung bei Neutralstellung des Joystick
Kühlsystem	Separater Hydraulikölkühler, hydrostatischer Lüfterantrieb
Filterung	Feinfilterung im Speisedrucksystem
Endantrieb	Stirnrad- mit nachgeschaltetem Planetengetriebe, doppelte Getriebeabdichtung mit Temperaturüberwachung
Steuerung	Proportionaler Joystick für alle Fahr- und Lenkbewegungen

Fahrerkabine

Kabine	Hydro-elastisch gelagerte, geschlossene Kabine mit Überdruckbelüftung, mittels Handpumpe 40° kippbar, integrierter ROPS Überrollschutz (EN ISO 3471) und FOPS Steinschlagschutz (EN ISO 3449)
Fahrersitz	Luftgefederter Komfortsitz, auf den Fahrer einstellbar
Überwachung	Berührungsgesteuertes Display: Anzeige aktueller Maschinendaten, automatische Überwachung von Betriebszuständen und fahrerspezifische Einstellung von Parametern
Vibrationsemission	
Hand-Arm-Vibration	< 2,5 m/s², gemäß ISO 5349-1:2001
Ganzkörper-Vibration	0,24 – 1,31 m/s², entspricht dem technischen Report ISO/TR 25398:2006
Messunsicherheit	Gemäß Norm EN 12096:1997

Laufwerk

	L	LGP
Design	Laufwerk mit starren Laufrollen	
Lagerung	Stützachsen und Pendelbrücke	
Ketten	Ölgeschmiert, Einstegbodenplatten, Kettenspannung durch Federspanner und Fettspannzylinder	
Kettenglieder, je Seite	41	44
Laufrollen, je Seite	7	8
Tragrollen, je Seite	2	2
Turassegmente, je Seite	6	6
Bodenplatten, Standard	610 mm	812 mm
Bodenplatten, Option	560 mm, 711 mm	914 mm

Schallpegel

Schalldruckpegel nach ISO 6396	
L_{pA} (in der Fahrerkabine)	75 dB(A)
Schallleistungspegel nach 2000/14/EG	
L_{WA} (an die Umgebung)	112 dB(A)

Nachfüllmengen

Endantrieb L, je Seite	17 l
Endantrieb LGP, je Seite	18 l
Harnstoff-Tank[1)]	56,5 l
Hydrauliktank	112 l
Kraftstofftank	505 l
Kühlsystem	49 l
Motoröl mit Filter	43 l
Pumpenverteilergetriebe	8,5 l

[1)] nur bei Stufe V / Tier 4f

Zugkraft

Maximal	436 kN
bei 1,5 km/h	385 kN
bei 3,0 km/h	190 kN
bei 6,0 km/h	95 kN
bei 9,0 km/h	63 kN

Abmessungen

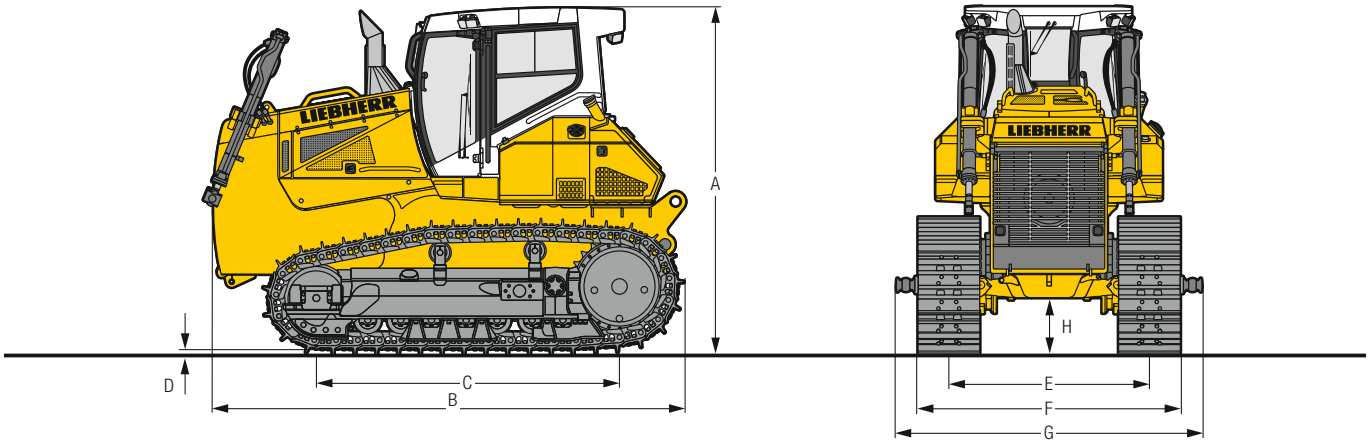

Abmessungen

Laufwerk		L	LGP
A Höhe über Fahrerkabine	**mm**	3.435	3.435
B Länge ohne Ausrüstung	**mm**	4.671	4.671
C Radstand	**mm**	2.999	3.323
D Steghöhe	**mm**	71,5	71,5
H Bodenfreiheit	**mm**	551	551
E Spurbreite	**mm**	1.980	2.180
G Breite über Kugelzapfen	**mm**	3.000	3.600
F Bodenplatten 560 mm			
Breite über Laufwerk	**mm**	2.540	–
Transportgewicht[1)]	**kg**	21.644	
F Bodenplatten 610 mm			
Breite über Laufwerk	**mm**	2.590	–
Transportgewicht[1)]	**kg**	21.998	
F Bodenplatten 711 mm			
Breite über Laufwerk	**mm**	2.691	–
Transportgewicht[1)]	**kg**	22.705	
F Bodenplatten 812 mm			
Breite über Laufwerk	**mm**	–	2.992
Transportgewicht[1)]	**kg**		22.769
F Bodenplatten 914 mm			
Breite über Laufwerk	**mm**	–	3.094
Transportgewicht[1)]	**kg**		23.344

[1)] Inkl. Schmier- und Betriebsstoffe, 20 % Treibstoff, ROPS / FOPS-Kabine.

Frontausrüstung

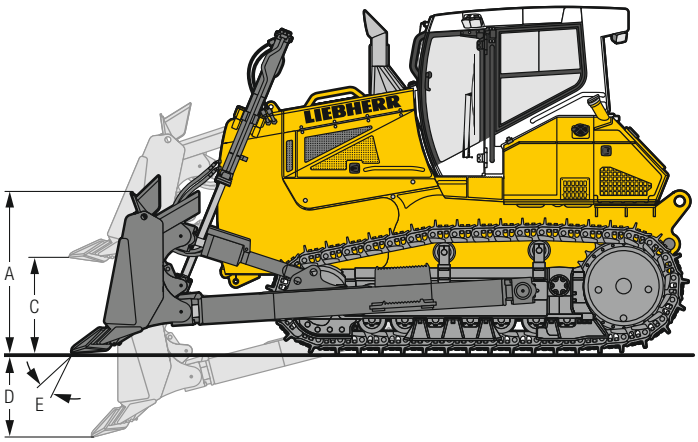

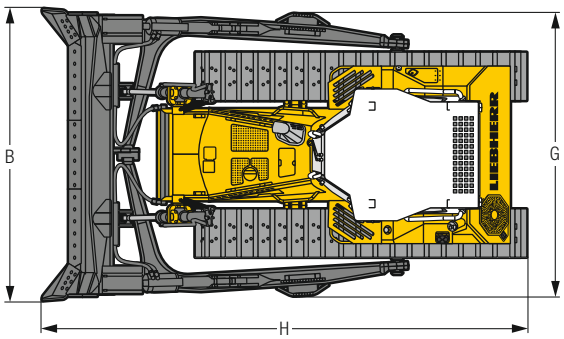

Semi-U-Schild, mechanischer Schwenkschild und Brustschild

		Semi-U-Schild	Mechanischer Schwenkschild[2]	Brustschild[2]
Laufwerk		**L**	**L**	**LGP**
Schildkapazität, ISO 9246	**m³**	7,20	4,33	6,00
A Schildhöhe	**mm**	1.544	1.130	1.320
B Schildbreite	**mm**	3.690	4.620	4.518
Transportbreite, Schild geschwenkt	**mm**	–	4.198	–
C Hubhöhe	**mm**	1.315	1.289	1.256
D Schürftiefe	**mm**	444	554	539
E Schnittwinkelverstellung	**mm**	10°	–	10°
Schwenkwinkelverstellung		–	25°	–
Tiltweg max.	**mm**	462	672	466
G Breite über Schubrahmen	**mm**	3.443	3.394	4.034
H Gesamtlänge, gerade	**mm**	6.119	6.003	5.945
Gesamtlänge, Schild geschwenkt	**mm**	–	6.919	–
F Bodenplatten 560 mm				
Einsatzgewicht[1]	**kg**	25.886	26.018	–
Bodendruck, ISO16754[1]	**kg/cm²**	0,67	0,68	
F Bodenplatten 610 mm				
Einsatzgewicht[1]	**kg**	26.240	26.372	–
Bodendruck, ISO16754[1]	**kg/cm²**	0,63	0,63	
F Bodenplatten 711 mm				
Einsatzgewicht[1]	**kg**	26.947	27.079	–
Bodendruck, ISO16754[1]	**kg/cm²**	0,55	0,56	
F Bodenplatten 812 mm				
Einsatzgewicht[1]	**kg**	–	–	27.257
Bodendruck, ISO16754[1]	**kg/cm²**			0,45
F Bodenplatten 914 mm				
Einsatzgewicht[1]	**kg**	–	–	27.832
Bodendruck, ISO16754[1]	**kg/cm²**			0,40

[1] Inkl. Schmier- und Betriebsstoffe, 100 % Treibstoff, ROPS / FOPS-Kabine, Fahrer, Semi-U-, mechanischer Schwenkschild bzw. Brustschild.
[2] Es wird die Anbringung einer heckseitigen Ausrüstung empfohlen.

Heckausrüstung

1-Zahn-Heckaufreißer

Parallelogramm		hydraulische Schnittwinkelverstellung
A Reißtiefe (max. / min.)	mm	829 / 499
B Hubhöhe (max. / min.)	mm	709 / 379
C Länge, Aufreißer angehoben	mm	1.509
D Länge, Aufreißer abgesenkt	mm	1.876
E Balkenbreite	mm	1.360
F Zahnabstand	mm	–
Max. Schnittwinkelverstellung		25°
Gewicht	kg	2.730

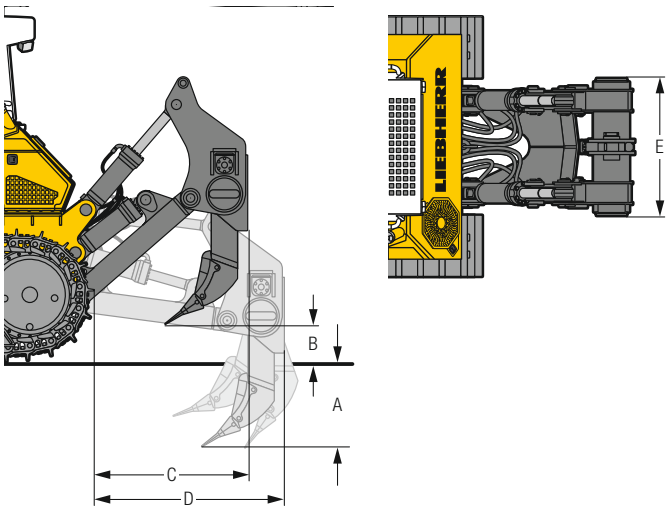

3-Zahn-Heckaufreißer

Parallelogramm		Standard	hydraulische Schnittwinkelver-stellung
A Reißtiefe (max. / min.)	mm	672 / 372	672 / 372
B Hubhöhe (max. / min.)	mm	830 / 532	836 / 536
C Länge, Aufreißer angehoben	mm	1.511	1.494
D Länge, Aufreißer abgesenkt	mm	1.862	1.861
E Balkenbreite	mm	2.184	2.184
F Zahnabstand	mm	1.000	1.000
Max. Schnittwinkelverstellung		–	25°
Gewicht	kg	3.323	3.334

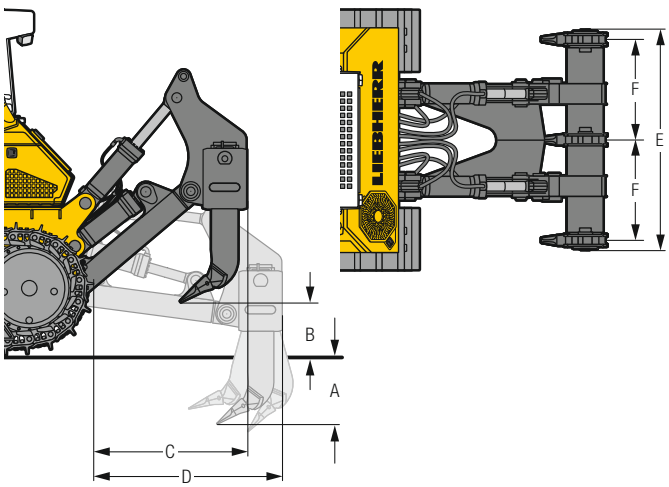

Anhängezugvorrichtung

		starr
A Zusätzliche Länge	mm	469
B Steckbolzendurchmesser	mm	50
C Hakenhöhe	mm	598
D Bodenfreiheit	mm	490
Maulweite	mm	95
Gewicht	kN	431

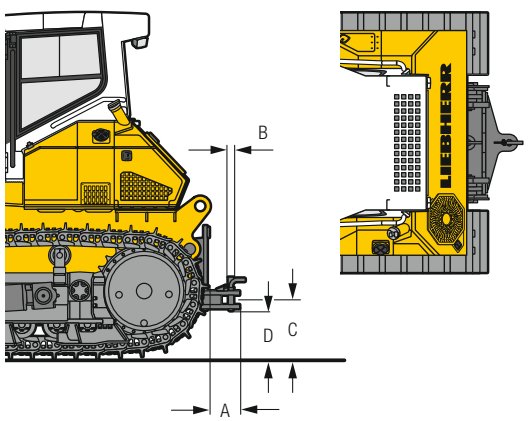

Ausstattung

Grundgerät

Anhängekupplung hinten	●
Ausrüstung Forsteinsatz	+
Ausrüstung Holzspäneeinsatz	+
Ausrüstung Kälteeinsatz	+
Ausrüstung Kohleeinsatz	+
Ausrüstung Mülldeponieeinsatz	+
Automatische Drehzahlabsenkung	+
Automatische Motorabschaltung	+
Automatische Schildstabilisierung + Neigungsregelung	2)
Batteriebehälter absperrbar	●
Beleuchtung Motorraum	●
Betankungspumpe elektrisch	+
Harnstoff-Tank absperrbar	●
Kraftstoff-Grobvorfilter	●
Kraftstoff-Grobvorfilter beheizt	+
Kraftstoff-Wasserabscheider	●
Kraftstoff-Wasserabscheider beheizt	+
Kühler grobmaschig	●
Kühlerschutz schwenkbar	●
LiDAT – Datenübertragungssystem	●
Liebherr-Dieselmotor Abgasstufe V / Tier 4f	●
Liebherr-Hydrauliköl, biologisch abbaubar	+
Lüfter schwenkbar, hinten	●
Lüfter schwenkbar, vorne	●
Lüfter, reversibel	+
Lüfterantrieb hydraulisch	●
Luftfilter Vorabscheider Sy-Klone	+
Luftfilter Vorabscheider Top Air	+
Motorraumtüren, sperrbar	●
Sonderlackierung	+
Spaten mit Halterung	+
Trockenluftfilter 2-stufig mit Vorfilter	●
Trockenluftfilter mit automatischer Staubaustragung	●
Verzurröse vorne	●
Vorrüstung Maschinensteuerung	1)
Werkzeugsatz Basisumfang	●
Werkzeugsatz Vollumfang	+
Zusätzlicher Aufstiegsgriff am Trittblech	●

Arbeitshydraulik

Automatisches Heben des Heckaufreißers in Parkposition	●
Elektronische Versteuerung der Arbeitshydraulik	●
Hydraulischer Anbausatz Heckaufreißer	+
Hydraulischer Anbausatz Seilwinde	+
Load-Sensing Verstellpumpe	●
Rücklauffilterung im Tank	●
Rüttelfunktion Schild	●
Schnellsenkfunktion Schild	●
Schwimmstellung Schild	●

Fahrantrieb

3 einstellbare Geschwindigkeitsbereiche	●
Automatische Parkbremse	●
Elektronische Grenzlastregelung	●
Fahrhydraulik-Joystick gerastert	+
Fahrhydraulik-Joystick proportional	●
Hydrostatischer Fahrantrieb	●
Inch-Bremspedal	+
Maschinen-Freigabeschalter	●
Not-Aus-Taster	●
Planeten-Endantriebe	●
Sitzkontaktschalter	●

Fahrerkabine

Ablagefach klimatisiert	●
Ablagenetze	+
Armlehnen 3D verstellbar	●
Auf- und Abstiegsbeleuchtung	2)
Berührungsgesteuertes Farbdisplay	●
Druckbelüftung	●
Fahrersitz Comfort, luftgefedert	●
Fahrersitz Premium, luftgefedert	+
Feuerlöscher	+
Fußstütze rechts an Frontkonsole	+
Geräuschdämmende Kabinenlager	●
Innenbeleuchtung LED	●
Joysticks längs einstellbar	●
Kabinenheizung	●
Kippbare Kabine	●
Kleiderhaken	●
Klimaautomatik	●
Radio	+
Radioeinbau vorbereitet	+
ROPS / FOPS integriert	●
Rückfahrkamera	+
Rückspiegel außen	+
Rückspiegel innen	●
Scheibenwaschanlage	●
Scheibenwischer vorne, hinten und auf den Türen, mit Intervallfunktion	●
Schiebefenster links	+
Schiebefenster rechts	+
Schutzgitter für Heckscheibe	+
Sicherheitsverglasung	●
Sonnenrollo vorne	+
Staubfilterüberdruckanlage	+
Steckdose 12 V + 24 V	●
Trittblechverlängerung Fahrertür	+
Warmwasserheizung	+

● = Standard
+ = Option
1) auf Anfrage beim Vertriebspartner
2) Standard bei Stufe V / Tier 4f, Option bei Stufe IIIa

Ausstattung

Elektrische Anlage

Alle Scheinwerfer in LED-Ausführung	+
Arbeitsscheinwerfer auf Kabine hinten, 2 Stück	●
Arbeitsscheinwerfer auf Kabine vorne, 4 Stück	●
Arbeitsscheinwerfer pro Hubzylinder, 1 Stück	●
Batteriehauptschalter	●
Batteriehauptschalter, absperrbar	+
Batterien Kaltstart, 2 Stück	●
Bordspannung 24 V	●
Rückfahrwarneinrichtung akustisch	+
Rückfahrwarneinrichtung akustisch und optisch	+
Rückfahrwarneinrichtung mit Breitbandsignal	+
Rückfahrwarneinrichtung mit Breitbandsignal und optisch	+
Rundumkennleuchte	+
Signalhorn	●
Wegfahrsperre elektronisch	+
Zusatzscheinwerfer auf Kabine hinten, 2 Stück	+
Zusatzscheinwerfer pro Hubzylinder, 1 Stück	+

Laufwerk

Bodenplatten mit Trapezloch	1)
Bodenplatten Normaleinsatz	●
Geschlossener Laufwerksrahmen	●
Geschraubte Turassegmente	●
Geteiltes Ketten-Endglied	●
Ketten ölgeschmiert	●
Kettenführung mittig	+
Kettenführung vorne und hinten	●
Kettenschutz durchgehend	+
Laufwerk L	+
Laufwerk LGP	+
Laufwerk mit starren Laufrollen	●
Turassegmente mit Ausnehmungen	+

Frontausrüstung

Aufsatzgitter für Schild	+
Brustschild	+
Hydraulische Schnittwinkelverstellung	+
Schwenkschild mechanisch	+
Semi-U-Schild	+
U-Schild	1)
Überlaufblech für Schild	+
Verschleißbleche Schubrahmen	+
Verschleißbleche Semi-U Schild	+

Heckausrüstungen

Anbauplatte Fremdgeräte	+
Anhängezugvorrichtung starr	+
Gegengewicht heckseitig (3.200 kg)	+
Heckaufreißer 1-Zahn	+
Heckaufreißer 3-Zahn	+
Seilwinde	+

● = Standard
+ = Option
1) auf Anfrage beim Vertriebspartner

Ausrüstungs- und Anbauteile fremder Fabrikate dürfen ohne Abstimmung mit Liebherr nicht ein- oder angebaut werden.

Liebherr-Werk Telfs GmbH
Hans-Liebherr-Straße 35 · 6410 Telfs, Austria · Phone +43 50809 6-100 · Fax +43 50809 6-7772
lwt.marketing@liebherr.com · www.liebherr.com · www.facebook.com/LiebherrConstruction

Alle Abbildungen und Daten können von der Standardausführung abweichen. Änderungen vorbehalten. RG-BK · LWT/VM-12287261-web-03.22_de