A 909–A 911 Compact Litronic

LIEBHERR

Mobilbagger

Generation
8

Motor
55 kW / 75 PS
80 kW / 109 PS *
Stufe V
Tier 4 Final

Einsatzgewicht
9.900–12.800 kg

Tieflöffel-Inhalt
0,15–0,48 m³

* Optional

Leistungsfähigkeit

Kompaktheit, Flexibilität – Perfekte
Kombination für maximale Leistungsstärke

Wirtschaftlichkeit

Lohnende Investition – Ein Optimum
an Wirtschaftlichkeit & Umweltschutz

Zuverlässigkeit

Kompetenz, Beständigkeit, Innovation –
Erfahrung, die sich bewährt

Komfort

Komfortabler Vorsprung –
Mehr Arbeitsqualität mit Wohlfühlcharakter

Wartungsfreundlichkeit

Service auf ganzer Linie –
Einfach, schnell und sicher

A 909 Compact Litronic

Einsatzgewicht
9.900–11.500 kg
Motor
55 kW / 75 PS
80 kW / 109 PS *
Stufe V
Tier 4 Final
Tieflöffel-Inhalt
0,15–0,48 m³

A 911 Compact Litronic

Einsatzgewicht
11.000–12.800 kg
Motor
55 kW / 75 PS
80 kW / 109 PS *
Stufe V
Tier 4 Final
Tieflöffel-Inhalt
0,15–0,48 m³

* Optional

Durchdacht bis ins Detail

Allradlenkung & Hundegang
- Deutlich wendiger und flexibler – komfortables und schnelles Umsetzen, selbst bei beengten Verhältnissen
- Wenderadius unter 4,0 m * für herausragende Manövrierfähigkeit

Perfekte Rundumsicht & Übersichtlichkeit
- Große Glasflächen und Infinity-Frontscheibe für uneingeschränkte Rundumsicht
- Serienmäßige Rück- und Seitenraumüberwachungskamera ermöglicht optimale Sicht auf den Arbeitsbereich und sorgt für Sicherheit im Umfeld der Maschine

Maximale Leistungsstärke
- Das kraftvolle Hydrauliksystem ermöglicht den Einsatz leistungsintensiver hydraulischer Werkzeuge
- Der leistungsstarke Motor und die hohe Beschleunigung sorgen für maximale Flexibilität in jedem Einsatzbereich

* beim A 909 Compact

Überzeugend in der Praxis

Leistungsfähigkeit

Feinfühlige Hydraulik
Die optimale Abstimmung zwischen Motor und Hauptsteuerblock ermöglicht ein direktes und schnelles Ansprechverhalten der Hydraulik. Die proportionale Steuerung sorgt dafür, dass sich Bewegungen durch die Joystickbewegung stufenlos und sanft ausführen lassen. So entstehen flüssige Arbeitsprozesse ohne Unterbrechungen, während die bedarfsgerechte Einstellbarkeit der Maschine eine optimale Anpassung an unterschiedlichste Einsätze ermöglicht.

Vielfältige Anbauwerkzeuge
Leistungsintensive Anbauwerkzeuge wie Mulcher oder Fräse erweitern das Einsatzspektrum und ersetzen teils größere Mobilbaggermodelle. Dank der optimalen Abstimmung zwischen Hydrauliksystem und Anbauwerkzeug profitiert der Kunde bei jedem Arbeitseinsatz von bestmöglichen Bedingungen für effizientes und leistungsstarkes Arbeiten.

Fahrgeschwindigkeit
Die serienmäßige Fahrgeschwindigkeit von 20 km/h kann für beide Maschinen unter Nutzung des optionalen PowerPacks mit 80 kW / 109 PS auf bis zu 37 km/h gesteigert werden, was die Produktivität für den Kunden erheblich steigert.

Geländegängigkeit
Hohe Bodenfreiheit sorgt für optimale Geländegängigkeit der Maschinen und bietet mit bester Traktion und Zugkraft optimale Voraussetzungen für jeden Untergrund.

Wirtschaftlichkeit

Leerlaufautomatik & Motorabschaltung
Die serienmäßige Leerlaufautomatik senkt die Motordrehzahl auf Leerlaufniveau, sobald die Hand den Joystick verlässt und keine hydraulische Funktion aktiv ist. Näherungssensoren in den Kreuzschalthebeln stellen die ursprüngliche Drehzahl wieder her, sobald sich die Hand nähert. So steht die vorherige Drehzahl sofort zur Verfügung. Das spart Kraftstoff und reduziert Geräusche. Die optionale Motorabschaltung senkt zusätzlich die Betriebskosten.

Rentabilität über gesamte Lebensdauer
Dank langlebiger Komponenten, hoher Maschineneffizienz im Betrieb und durchdachter Konstruktion profitieren Sie von niedrigen Total Cost of Ownership bei gleichzeitig hohem Wiederverkaufswert.

Geringe Transportaufwände
Dank der Möglichkeit, die Maschinen per Achse zu versetzen, wird der Transport zur nächsten Baustelle zum Kinderspiel. Mit den optionalen Speedervarianten 30 km/h und 37 km/h klappt dies sogar noch schneller. Sollte dennoch ein Tieflader zum Transport der Maschine eingesetzt werden, reduziert die kompakte Bauweise die Transportkosten.

Zuverlässigkeit

Vielfältige Einsatzmöglichkeiten
Durch ihre kompakte Bauweise bieten der A 909 Compact und der A 911 Compact eine hohe Flexibilität bei urbanen Einsätzen und auf Baustellen mit beengtem Zugang. Ob bei Grabarbeiten oder bei Last-Hebearbeiten unter engen Platzverhältnissen.

Scheinwerfer LED-Lichtpaket
Die leistungsstarken LED-Lichtpakete gewährleisten eine optimale Ausleuchtung und erhöhen so die Sicherheit und Präzision bei Nacht- oder Schlechtwettereinsätzen. Langlebige LEDs minimieren Wartungsaufwand sowie Ausfallzeiten.

Rohrbruchsicherung und Lasthalteventile
Die serienmäßigen Rohrbruchsicherungen an Hub, Verstell- und Stielzylindern verhindern ein unkontrolliertes Absinken der Ausrüstung und sorgen für maximale Sicherheit bei jedem Einsatz.

Robuste Bauweise
Sämtliche Stahlbauteile werden von Liebherr selbst konstruiert und gefertigt. Aus hochfesten Stahlblechen, für härteste Anforderungen ausgelegt, resultiert eine hohe Verwindungssteifigkeit und eine optimale Aufnahme der eingeleiteten Kräfte für eine lange Lebensdauer.

Hohe Produktqualität
Unsere Erfahrung und das Verständnis für Kundenbedürfnisse und deren technische Umsetzung garantieren den Produkterfolg. So überzeugt Liebherr seit Jahrzehnten durch Fertigungstiefe und Systemlösungen. Schlüsselkomponenten wie Elektronikbauteile, Drehkranz, Schwenkantrieb und Hydraulikzylinder werden von Liebherr selbst entwickelt und produziert. Die große Fertigungstiefe gewährleistet höchste Qualität und ermöglicht die optimale Abstimmung der Komponenten untereinander.

Komfort

Große Kabine
Mit der größten Kabine ihrer Klasse bieten die Maschinen ein komfortables Arbeitsumfeld mit viel Platz und optimierter Bein- sowie Kopffreiheit. Große Glasflächen und die Infinity-Frontscheibe ermöglichen uneingeschränkte Rundumsicht, ein großzügiges Schiebefenster erleichtert die Kommunikation nach außen.

Komfortausstattungen
Zwei Sitzvarianten, Standard und Comfort bieten individuellen Sitzkomfort, ab Werk mit Luftfederung, Sitzheizung, Kopfstütze und Lendenwirbelstütze. Die serienmäßige Klimaanlage wird mittels Touchscreen gesteuert und sorgt für optimale Belüftung im Kopf-, Brust- und Fußbereich. Ein beheiz- und kühlbarer Flaschenhalter, Steckdosen sowie diverse Ablage- und Staufächer maximieren den Komfort.

INTUSI – Intuitives Bediensystem
INTUSI bietet eine anpassbare Steuerung für präzise, effiziente Maschinenbedienung. Joystick-Funktionen, Displayinhalte und Bedienknöpfe lassen sich flexibel abstimmen. Das duale Displaysystem kombiniert ein Schnellzugriffsdisplay mit einem großen Hauptdisplay. Ergonomische Platzierung sorgt für optimale Sicht und intuitive Bedienung. Offene Systemarchitektur und regelmäßige Updates machen INTUSI zukunftssicher. Neue Assistenzsysteme lassen sich nahtlos integrieren, sodass Maschinen stets auf dem neuesten Stand bleiben – für langfristige Investitionssicherheit und maximale Leistung.

Elektrische Vorsteuerung
Die auf den Maschinen serienmäßig verbaute elektrische Vorsteuerung bildet die Basis für die Integration zukünftiger Assistenzsysteme und schafft somit bereits heute den Schulterschluss zu den Kundenanforderungen von morgen. Diese innovative Technologie ermöglicht zudem ein leiseres, vibrationsarmes und ermüdungsfreies Arbeiten.

Wartungsfreundlichkeit

Zentralschmierung
Ein zentraler Schmierpunkt am Unterwagen (optional) ermöglicht eine einfache und gezielte Schmierung, während die Zentralschmierung für Oberwagen und Ausrüstung (optional) eine gleichmäßige und kontinuierliche Versorgung aller relevanten Komponenten sicherstellt. Dies erhöht die Lebensdauer und minimiert den Wartungsaufwand.

Tägliche Wartung vom Boden
Alle relevanten Wartungspunkte sind bequem und ergonomisch vom Boden aus zugänglich und dank der weit öffnenden Servicetüre leicht und sicher zu erreichen.

Effizenter Service
Der Aufbau und die Konzeption der Maschinen erleichtern die Wartung und Reparatur. Der Liebherr Ersatzteil-Service garantiert eine 24-Stunden-Lieferbereitschaft, sodass benötigte Teile jederzeit schnell verfügbar sind. Zusätzlich ermöglicht der elektronische Ersatzteilkatalog eine schnelle Auswahl und Bestellung direkt über das Liebherr Online-Portal.

Mobilbagger im Überblick

Innovatives Kabinendesign trifft auf intuitive Steuerung

- Kabine mit fortschrittlichem intuitivem Bedien- und dualem Displaykonzept INTUSI
- 10" Hauptdisplay mit haptischem User-Feedback
- 3,5" Display mit zusätzlicher Bedienoberfläche für personalisierbare Bedienung
- Comfort-Fahrersitz *
- Klimaanlage
- Joysticks Premium
- Joystick-Lenkung *
- Großflächige Verglasung & Infinity-Frontscheibe
- Klimatisierter Flaschenhalter
- Ablagefach für Tablet & weitere Ablagenetze
- Radio Comfort mit Freisprecheinrichtung *
- Leistungsstarke LED-Scheinwerfer
- Rückraumüberwachung und Seitenraum-überwachung

Optimal konzipierte und ausgelegte Ausrüstung für größtmögliche Zuverlässigkeit

- Liebherr-Hydraulikzylinder
- Verstellausleger für Grabarbeiten
- Verstellausleger seitlich-verstellbar für Last-Hebearbeiten *
- Rohrbruchsicherungen für Hub-, Verstell- und Stielzylinder
- Lasthalteventile Kippzylinder *
- Schwimmstellung für Ausleger *
- Überlastwarneinrichtung
- Liebherr-Schnellwechselsysteme *
- Breite Auswahl an Liebherr-Anbauwerkzeugen *

* Optional

Überlegene Technologie für höchste Wirtschaftlichkeit

- Dieselmotor mit 55 kW und 80 kW * entsprechend den Abgasstufen V und Tier 4 Final
- Abgasnachbehandlung mit SCR-Technologie und Dieselpartikelfilter *
- Liebherr-Power-Efficiency (LPE)
- Load-Sensing-Steuerung
- Auswahl verschiedener Betriebsmodi (Sensitive, ECO, Power, Power-Plus)
- Sensorgesteuerte Leerlaufautomatik

Durchdachtes Wartungskonzept für höchste Produktivität

- Vollautomatische Zentralschmieranlage für Oberwagen und Ausrüstung *
- Zentrale Wartungspunkte vom Boden aus zugänglich
- Kabinenluftfilter bequem und einfach zu wechseln
- Nutzung qualitativ hochwertiger, langlebiger Komponenten
- Abgestimmte Serviceintervalle für geringe Betriebskosten und niedrigste Stillstandszeiten

Perfekte Kombination für größtmögliche Leistungsfähigkeit

- Kurze Heck- und Frontschwenkradien
- Allradlenkung *
- Automatische Arbeitsbremse *
- Verschiedene wartungsfreie Abstützvarianten *
- Zwillingsreifen ohne Zwischenringe und Singlereifen *
- Anhängerkupplung *

Technische Daten

Dieselmotor

Leistung nach ISO 9249	55 kW (75 PS) bei 2.000 min^{-1} 80 kW (109 PS) bei 2.200 min^{-1} (optional)
Motortyp	KUBOTA V3800
Bauart	4-Zylinder-Reihenmotor
Bohrung / Hub	100 / 120 mm
Hubraum	3,8 l
Arbeitsverfahren	4-Takt-Diesel Common-Rail-Einspritzsystem Direkteinspritzung Turbolader mit Ladeluftkühlung[1] Emissionsoptimiert
Luftfilter	Trockenluftfilter mit Vorabscheider, Haupt- und Sicherheitselement
Leerlaufautomatik	Sensorgesteuert
Elektrische Anlage	
Betriebsspannung	24 V
Batterie	2 x 95 Ah / 12 V
Stufe V	
Abgasreinigung	55 kW: EGR, DOC / DPF 80 kW: EGR, DOC / DPF + SCR
Kraftstofftankinhalt	130 l
DEF-Tankinhalt	20 l
Tier 4 Final	
Abgasreinigung	SCR Technologie[2]
Kraftstofftankinhalt	130 l
DEF-Tankinhalt	20 l

Kühlsystem

Dieselmotor	Wassergekühlt Kompaktkühlanlage, bestehend aus Kühleinheit für Wasser, Hydrauliköl, Ladeluft mit stufenlosem, thermostatisch geregeltem Lüfter

Steuerung

Energieverteilung	Über Steuerschieber mit integrierten Sicherheitsventilen, gleichzeitige und unabhängige Betätigung von Fahrwerk, Schwenkwerk und Arbeitsausrüstung
Betätigung	
Ausrüstung und Schwenkwerk	Mit elektro-hydraulischer Vorsteuerung und proportional wirkenden Kreuzschalthebeln
Fahrwerk	Mit elektroproportional wirkendem Fußpedal
Zusatzfunktionen	Über Schalter oder elektroproportional wirkende Fußpedale
Proportionalsteuerung	Proportional wirkende Geber auf den Kreuzschalthebeln für hydraulische Zusatzfunktionen

Hydraulikanlage

Hydraulikpumpe	
Für Ausrüstung und Fahrwerk	Liebherr-Axialkolben-Verstellpumpe
Fördermenge max.	194 l/min. bei 1.800 min^{-1} (Arbeiten) 237 l/min. bei 2.200 min^{-1} (Fahren)
Betriebsdruck max.	350 bar
Pumpenregelung und -steuerung	Liebherr-Synchron-Comfort-System (LSC) mit elektronischer Grenzlastregelung, Druckabschneidung, Bedarfsstromsteuerung, Schwenkkreis-Priorität und -Momentenregelung
Hydrauliktankinhalt	93 l
Hydrauliksysteminhalt	max. 105 l
MODE-Auswahl	Anpassung der Motor- und Hydraulikleistung über Mode-Vorwahl an die jeweiligen Einsatzbedingungen z. B. für besonders wirtschaftliches und umweltfreundliches Arbeiten oder für max. Grableistung und schwere Einsätze
S (Sensitive)	Mode für besonders feinfühliges Arbeiten oder Heben von Lasten
E (Eco)	Mode für besonders wirtschaftliches und umweltschonendes Arbeiten
P (Power)	Mode für hohe Leistung bei geringem Kraftstoffverbrauch
P+ (Power-Plus)	Mode für höchste Leistung und für sehr schwere Einsätze, für Dauerbetrieb geeignet
Drehzahl- und Leistungseinstellung	Stufenlose Anpassung der Motor- und Hydraulikleistung über die Drehzahl
Option	Tool Control: 20 fest einstellbare Fördermengen und Drücke für optionale Anbaugeräte im Display anwählbar
Zusatzfunktion	Erweiterter Hydraulikkreis (Vorbereitung für Schwenkrotator) für spezielle Anwendungen

Schwenkwerk

Antrieb	Liebherr-Axialkolbenmotor mit integriertem Bremsventil und Momentensteuerung
Drehkranz	Liebherr, innenverzahnter, abgedichteter Kugeldrehkranz
Oberwagen Drehzahl	0–10,0 min^{-1} stufenlos
Schwenkmoment	28 kNm
Feststellbremse	Nasse Lamellen (negativ wirkend)
Option	Positionierschwenkbremse manuell Positionierschwenkbremse automatisch

[1] 55-kW-Variante ohne Ladeluftkühlung, 80-kW-Variante mit Ladeluftkühlung
[2] nur bei 80-kW-Variante
[3] optional konfigurierbar bei Verstellauslegerausrüstung; bei Verstellausleger seitlich verstellbar kein erweiterter Hydraulikkreis (Vorbereitung für Schwenkrotator) vorhanden

Kabine

Kabine	ROPS-Sicherheitskabinenstruktur (Überrollschutz) mit Frontscheibe einzeln oder mit Unterteil unter Dach einschiebbar, im Dach integrierte Scheinwerfer, Tür mit Schiebefenster, große Stau- und Ablagemöglichkeiten, schwingungsabsorbierende Lagerung, Schalldämmung, Verbundsicherheitsglas (VSG), separate Sonnenrollos für Dach- und Frontscheibe
Fahrersitz Standard	Luftgefederter Fahrersitz mit dreidimensional verstellbaren Armlehnen, Kopfstütze, Beckengurt, Sitzheizung (1-stufig), manueller Gewichtseinstellung und mechanischer Lendenwirbelunterstützung
Fahrersitz Comfort (Option)	Zusätzlich zu Fahrersitz Standard: blockierbare Horizontalfederung, automatische Gewichtseinstellung, einstellbare Dämpferhärte, pneumatische Lendenwirbelunterstützung, passive Sitzklimatisierung mit Aktivkohle und Sitzheizung (2-stufig)
Armkonsolen	Joysticks mit den Steuerkonsolen und Sitz schwingend, klappbare linke Steuerkonsole
Bedienung und Anzeige	Große hochauflösende Bedieneinheit, selbsterklärend, mit Touchscreen-Farbdisplay, videotauglich, vielseitige Einstell-, Kontroll- und Überwachungsmöglichkeiten wie z. B. Klimaregelung, Kraftstoffverbrauch, Maschinen- und Werkzeugparameter
Klimatisierung	Klimaanlage, Umluftfunktion, Schnellenteisung und -entfeuchtung auf Knopfdruck, Lüftungsklappen über Menü bedienbar; Umluft- und Frischluftfilter einfach zu wechseln und von außen zugänglich; Heizkühl-Aggregat, ausgelegt für extreme Außentemperaturen
Vibrationsemission*	
Hand-Arm-Vibrationen	< 2,5 m/s²
Ganzkörper-Vibrationen	< 0,5 m/s²
Messunsicherheit	Gemäß Norm EN 12096:1997

Unterwagen

Antrieb	Zweigang-Lastschaltgetriebe und elektrisch betätigter Kriechgang, Liebherr-Axialkolbenmotor mit beidseitig wirkendem Bremsventil
Zugkraft	76 kN
Fahrgeschwindigkeit	0– 4,0 km/h stufenlos (Kriechgang Gelände) 0– 7,0 km/h stufenlos (Gelände) 0–12,0 km/h stufenlos (Kriechgang Straße) 0–20,0 km/h stufenlos (Straße) 0–max. 30,0 bzw. 37,0 km/h Speeder (Option)
Fahrbetrieb	Automotives Fahren mit Gaspedal, Geschwindigkeitsregelfunktion: Fahrpedalstellung stufenlos speicherbar, im Gelände und bei Straßenfahrt
Achsen	8-t-Antriebsachsen, manuell oder automatisch betätigte hydraulische Arretierung der Pendel-Lenkachse
Option	Allradlenkung
Lenkprogramme	Vorderrad-, Hinterrad- und Allradlenkung, seitliches Verfahren im Hundegang, Wenden auf der Stelle
Betriebsbremse	2-Kreis-Bremsanlage mit Druckspeicher; nasse, spielarme Lamellenbremse
Automatische Arbeitsbremse	Automatikfunktion bei Anfahrt (Betätigung Fahrpedal) und Stillstand der Maschine (Verriegelung); die Arbeitsbremse fällt automatisch ein – Koppelung mit automatischer Pendelachsverriegelung möglich
Feststellbremse	Nasse Lamellen (negativ wirkend)
Abstützvarianten	Abstützplanierschild hinten Pratzen hinten + Abstützplanierschild vorne Geteiltes Abstützplanierschild hinten + Abstützplanierschild vorne

Ausrüstung

Bauart	Hochfeste Stahlbleche an hochbelasteten Stellen für härteste Anforderungen. Aufwendige und stabile Lagerung von Ausrüstung und Zylindern
Hydraulikzylinder	Zylinder mit Spezialdichtungs- und Führungssystem sowie je nach Zylinderart mit Endlagendämpfung
Lagerstellen	Abgedichtet und wartungsarm

Gesamtmaschine

Schmierung	Liebherr-Zentralschmieranlage für Oberwagen und Ausrüstung, vollautomatisch
Aufstiegssystem	Sicheres und langlebiges Zustiegssystem mit rutschhemmenden Laufflächen; Hauptkomponenten feuerverzinkt
Schallemission	
ISO 6396	76 dB(A) = L_{pA} (in Fahrerkabine)
2000/14/EG	99 dB(A) = L_{WA} (außen)

* zur Gefährdungsbeurteilung gemäß 2002/44/EG siehe ISO/TR 25398:2006

A 909 Compact – Abmessungen

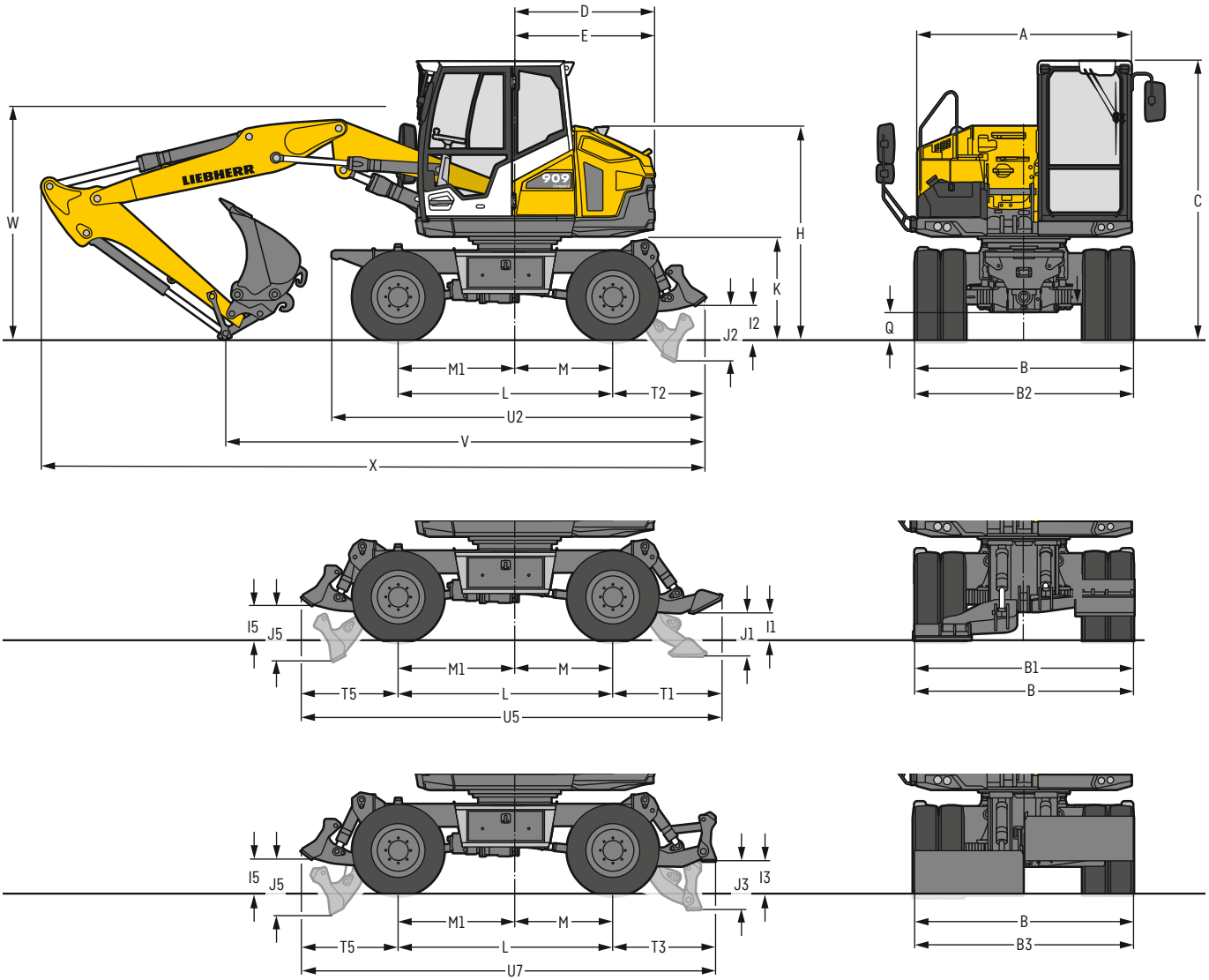

	mm
A	2.300
B	2.350
B1	2.350
B2	2.350
B3	2.350
C	3.000
D	1.500
E	1.500
H	2.295
I1	295
I2	375
I3	350
I5	375
J1	465
J2	595
J3	520
J5	595
K	1.100
L	2.300
M	1.050
M1	1.250
Q	300
T1	1.175
T2	990
T3	1.100
T5	1.040
U2	4.000
U5	4.515
U7	4.440

E = Heckschwenkradius
Bereifung 8.25-20

	Löffelstiel	Verstellausleger 4,40 m		
		Schild hinten	Pratzen hinten + Schild vorne	geteiltes Schild hinten + Schild vorne
	m	mm	mm	mm
V	1,75	5.250	5.400	5.350
	1,90	5.150	5.300	5.250
W	1,75	2.450	2.450	2.450
	1,90	2.500	2.500	2.500
X	1,75	7.150	7.300	7.250
	1,90	7.150	7.300	7.250

	Löffelstiel	Verstellausleger seitlich verstellbar 4,50 m		
		Schild hinten	Pratzen hinten + Schild vorne	geteiltes Schild hinten + Schild vorne
	m	mm	mm	mm
V	1,90	5.900	6.050	6.000
W	1,90	2.550	2.550	2.550
X	1,90	7.000	7.150	7.100

Ausrüstung dargestellt über Lenkachse
W = max. Bodenabstand inkl. ca. 150 mm Verschlauchung

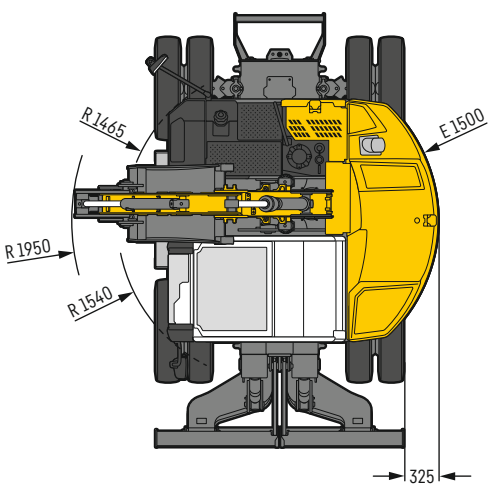

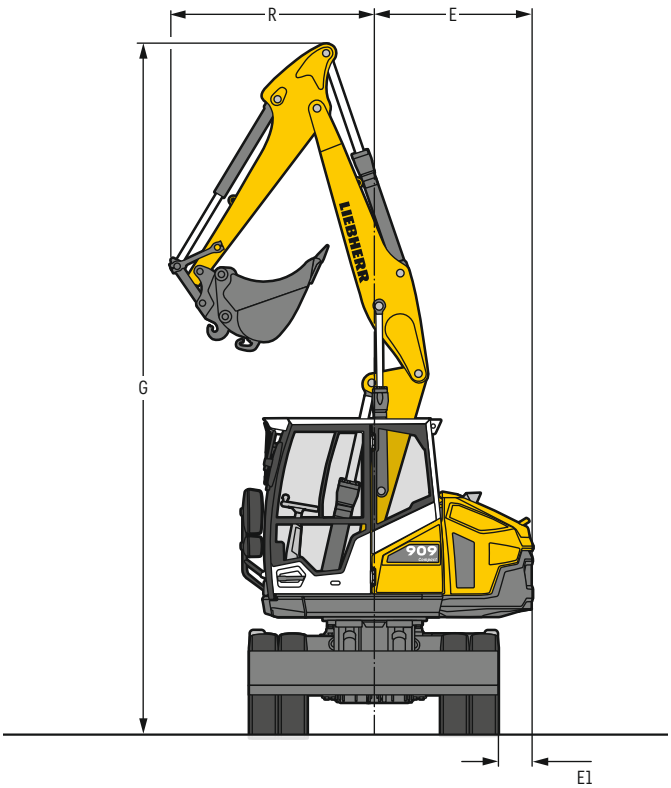

Min. Wenderadius an Bereifung 9.00-20	
Allradlenkung 3,95 m	Standardlenkung 6,00 m

Ausleger	Löffelstiel	G	R	E	E1
	m	mm	mm	mm	mm
Verstellausleger 4,40 m	1,75	6.545	1.860	1.500	325
Verstellausleger 4,40 m	1,90	6.545	1.950	1.500	325

A 909 Compact – Tieflöffel-Ausrüstung

mit Verstellausleger 4,40 m

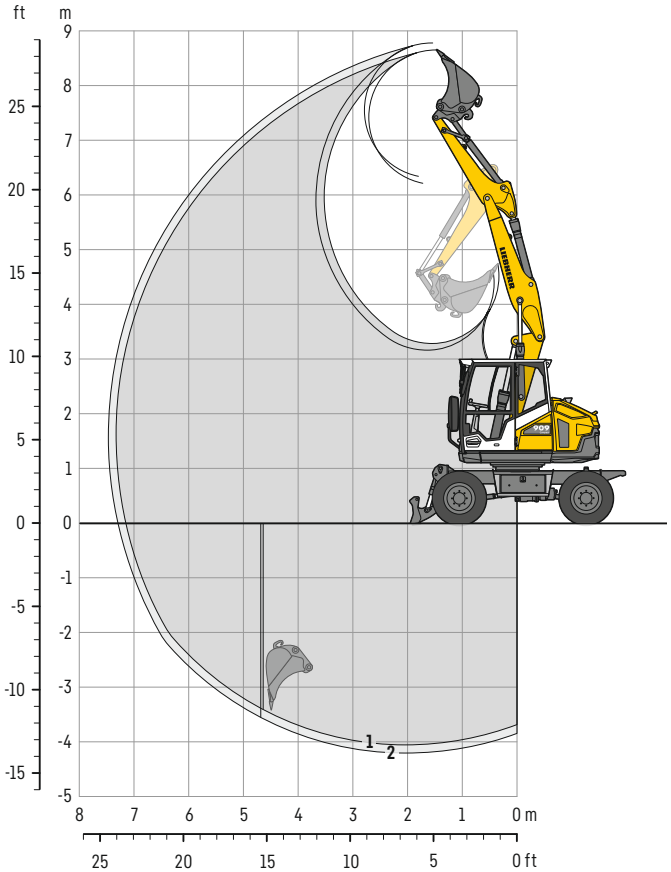

Grabkurven

mit Schnellwechsler		1	2
Löffelstiellänge	m	1,75	1,90
Max. Grabtiefe	m	4,05	4,20
Max. Reichweite auf Grundniveau	m	7,15	7,30
Max. Ausschütthöhe	m	6,20	6,30
Max. Reichhöhe	m	8,65	8,75
Min. vorderer Schwenkradius	m	1,86	1,95

Grabkräfte

ohne Schnellwechsler		1	2
Max. Reißkraft (ISO 6015)	kN	47,3	44,4
	t	4,8	4,5
Max. Losbrechkraft (ISO 6015)	kN	62,9	62,9
	t	6,4	6,4

Max. Losbrechkraft mit Aufreißlöffel 61,9 kN (6,3 t)

Einsatzgewicht

Das Einsatzgewicht beinhaltet die Grundmaschine mit 8-fach Bereifung und Zwischenringen, Verstellausleger 4,40 m, Löffelstiel 1,90 m, Schnellwechsler SWA 33 und Tieflöffel 750 mm / 0,33 m³.

Unterwagenvarianten	Gewicht (kg)
A 909 Compact Litronic mit Schild hinten	9.900
A 909 Compact Litronic mit Pratzen hinten + Schild vorne	10.400
A 909 Compact Litronic mit geteiltem Schild hinten + Schild vorne	10.500

Tieflöffel Standsicherheit (Sicherheit 75 % nach ISO 10567* eingerechnet)

Schnittbreite	Inhalt nach ISO 7451[1]	Gewicht	nicht abgestützt		Schild hinten, abgestützt		Pratzen hinten + Schild vorne, abgestützt		geteiltes Schild hinten + Schild vorne, abgestützt	
			Stiellänge (m)		Stiellänge (m)		Stiellänge (m)		Stiellänge (m)	
mm	m³	kg	1,75	1,90	1,75	1,90	1,75	1,90	1,75	1,90
300[2]	0,15	160	■	■	■	■	■	■	■	■
400[2]	0,15	165	■	■	■	■	■	■	■	■
450[2]	0,17	165	■	■	■	■	■	■	■	■
550[2]	0,22	190	■	■	■	■	■	■	■	■
650[2]	0,27	210	■	■	■	■	■	■	■	■
750[2]	0,33	225	■	■	■	■	■	■	■	■
850[2]	0,38	240	■	■	■	■	■	■	■	■
950[2]	0,44	270	■	■	■	■	■	■	■	■
300[3]	0,15	155	■	■	■	■	■	■	■	■
400[3]	0,16	155	■	■	■	■	■	■	■	■
450[3]	0,18	160	■	■	■	■	■	■	■	■
550[3]	0,24	185	■	■	■	■	■	■	■	■
650[3]	0,30	200	■	■	■	■	■	■	■	■
750[3]	0,35	220	■	■	■	■	■	■	■	■
850[3]	0,42	235	■	■	■	■	■	■	■	■
950[3]	0,48	245	■	■	■	■	■	■	■	■

* mit Sicherheit (75 % der statischen Kipplast oder 87 % der hydr. Hubkraft) bei max. Reichweite ohne Schnellwechsler, 360° schwenkbar bei geschlossener Pendelachse
[1] vergleichbar mit SAE (gehäuft)
[2] Tieflöffel mit Zähnen (auch als HD-Version verfügbar)
[3] Tieflöffel mit Schneide (auch als HD-Version verfügbar)
Tieflöffel bis 400 mm Schnittbreite mit eingeschränkter Grabtiefe

maximal zulässiges Materialgewicht ■ = ≤ 1,8 t/m³, ■ = ≤ 1,5 t/m³, △ = ≤ 1,2 t/m³, – = nicht zulässig

A 909 Compact – Tragfähigkeit

mit Verstellausleger 4,40 m

Stiel 1,75 m

m	Unterwagen abgestützt hinten	vorne	2,0 m		3,0 m		4,0 m		5,0 m		6,0 m				m
7,0	–	–			2,3*	2,3*							2,1*	2,1*	3,2
	Schild	–			2,3*	2,3*							2,1*	2,1*	
	Pratzen	Schild			2,3*	2,3*							2,1*	2,1*	
	geteiltes Schild	Schild			2,3*	2,3*							2,1*	2,1*	
6,0	–	–			2,5*	2,5*	2,3	2,3*					1,8*	1,8*	4,5
	Schild	–			2,5*	2,5*	2,3*	2,3*					1,8*	1,8*	
	Pratzen	Schild			2,5*	2,5*	2,3*	2,3*					1,8*	1,8*	
	geteiltes Schild	Schild			2,5*	2,5*	2,3*	2,3*					1,8*	1,8*	
5,0	–	–			2,5*	2,5*	2,3	2,6*	1,6	2,2*			1,4	1,7*	5,3
	Schild	–			2,5*	2,5*	2,6	2,6*	1,8	2,2*			1,5	1,7*	
	Pratzen	Schild			2,5*	2,5*	2,6*	2,6*	2,2	2,2*			1,7*	1,7*	
	geteiltes Schild	Schild			2,5*	2,5*	2,6*	2,6*	2,2*	2,2*			1,7*	1,7*	
4,0	–	–	2,9*	2,9*	3,1*	3,1*	2,3	2,9*	1,6	2,4			1,1	1,6*	5,9
	Schild	–	2,9*	2,9*	3,1*	3,1*	2,5	2,9*	1,8	2,5*			1,3	1,6*	
	Pratzen	Schild	2,9*	2,9*	3,1*	3,1*	2,9*	2,9*	2,2	2,5*			1,6	1,6*	
	geteiltes Schild	Schild	2,9*	2,9*	3,1*	3,1*	2,9*	2,9*	2,2	2,5*			1,6	1,6*	
3,0	–	–	5,5*	5,5*	3,4	4,2*	2,3	3,2*	1,6	2,4	1,1	1,7	1,0	1,6	6,2
	Schild	–	5,5*	5,5*	3,8	4,2*	2,5	3,2*	1,8	2,6*	1,2	2,1*	1,2	1,7*	
	Pratzen	Schild	5,5*	5,5*	4,2*	4,2*	3,0	3,2*	2,2	2,6*	1,6	2,1*	1,5	1,7*	
	geteiltes Schild	Schild	5,5*	5,5*	4,2*	4,2*	3,0	3,2*	2,2	2,6*	1,6	2,1*	1,5	1,7*	
2,0	–	–	5,9*	5,9*	3,3	4,5*	2,2	3,2	1,5	2,4	1,1	1,7	0,9	1,5	6,3
	Schild	–	5,9*	5,9*	3,7	4,5*	2,5	3,3*	1,7	2,6*	1,2	2,2*	1,1	1,8*	
	Pratzen	Schild	5,9*	5,9*	4,4	4,5*	2,9	3,3*	2,1	2,6*	1,5	2,2*	1,4	1,8*	
	geteiltes Schild	Schild	5,9*	5,9*	4,4	4,5*	3,0	3,3*	2,2	2,6*	1,6	2,2*	1,4	1,8*	
1,0	–	–	6,1	6,3*	3,3	4,6*	2,2	3,2	1,5	2,3	1,0	1,7	0,9	1,5	6,3
	Schild	–	6,3*	6,3*	3,7	4,6*	2,4	3,3*	1,7	2,6*	1,2	2,1*	1,1	1,9*	
	Pratzen	Schild	6,3*	6,3*	4,4	4,6*	2,9	3,3*	2,1	2,6*	1,5	2,1*	1,4	1,9*	
	geteiltes Schild	Schild	6,3*	6,3*	4,4	4,6*	3,0	3,3*	2,1	2,6*	1,5	2,1*	1,4	1,9*	
0	–	–	6,1	7,0*	3,2	4,6*	2,1	3,2	1,4	2,2	1,0	1,6	0,9	1,6	6,1
	Schild	–	7,0	7,0*	3,6	4,6*	2,3	3,4*	1,6	2,7*	1,1	1,9*	1,1	1,7*	
	Pratzen	Schild	7,0*	7,0*	4,4	4,6*	2,9	3,4*	2,0	2,7*	1,5	1,9*	1,4	1,7*	
	geteiltes Schild	Schild	7,0*	7,0*	4,5	4,6*	3,0	3,4*	2,0	2,7*	1,5	1,9*	1,4	1,7*	
–1,0	–	–	5,9	7,3*	3,0	4,7*	1,9	3,2	1,3	2,2			1,0	1,5*	5,8
	Schild	–	7,1	7,3*	3,5	4,7*	2,2	3,4*	1,5	2,5*			1,2	1,5*	
	Pratzen	Schild	7,3*	7,3*	4,5	4,7*	2,8	3,4*	1,9	2,5*			1,5	1,5*	
	geteiltes Schild	Schild	7,3*	7,3*	4,5	4,7*	2,8	3,4*	2,0	2,5*			1,5*	1,5*	
–2,0	–	–	5,9	7,3*	2,9	4,6*	1,8	3,0*	1,3	1,6*			1,3	1,4*	5,0
	Schild	–	7,0	7,3*	3,4	4,6*	2,1	3,0*	1,5	1,6*			1,4*	1,4*	
	Pratzen	Schild	7,3*	7,3*	4,4	4,6*	2,7	3,0*	1,6*	1,6*			1,4*	1,4*	
	geteiltes Schild	Schild	7,3*	7,3*	4,4	4,6*	2,7	3,0*	1,6*	1,6*			1,4*	1,4*	
–3,0	–	–	5,0*	5,0*	2,9	2,9*							2,4*	2,4*	3,3
	Schild	–	5,0*	5,0*	2,9*	2,9*							2,4*	2,4*	
	Pratzen	Schild	5,0*	5,0*	2,9*	2,9*							2,4*	2,4*	
	geteiltes Schild	Schild	5,0*	5,0*	2,9*	2,9*							2,4*	2,4*	

Höhe **360° schwenkbar** **über Längsrichtung** **max. Reichweite** *** begrenzt durch hydr. Hubkraft**

Die Traglastwerte sind am Lasthaken des Liebherr-Schnellwechslers SWA 33 ohne Grabwerkzeuge in Tonnen (t) angegeben und gelten auf festem, ebenem Untergrund bei geschlossener Pendelachse. Die Werte quer zum Unterwagen sind 360° schwenkbar. Die Werte längs zum Unterwagen (± 15°) sind im nicht abgestützten Zustand über die Lenkachse und im abgestützten Zustand über die Starrachse angegeben. Die Werte gelten bei optimaler Stellung des Verstellzylinders. Die angegebenen Traglastwerte basieren auf der ISO 10567 und betragen max. 75 % der statischen Kipplast oder 87 % der hydraulischen Hubkraft, oder sind begrenzt durch die zulässige Traglast des Lasthakens am Schnellwechsler (max. 5 t). Bei demontiertem Schnellwechsler können sich die Traglasten um bis zu 110 kg erhöhen. Gemäß der harmonisierten Europäischen Norm EN 474-5 müssen Hydraulikbagger im Hebezeugbetrieb mit entsprechenden Leitungsbruchsicherungen, einer Überlastwarneinrichtung, einem Tragmittel (z. B. Lasthaken) und einer Traglasttabelle ausgerüstet sein.

A 909 Compact – Tragfähigkeit

mit Verstellausleger 4,40 m

Stiel 1,90 m

	Unterwagen abgestützt		2,0 m		3,0 m		4,0 m		5,0 m		6,0 m				
m	hinten	vorne													m
7,0	–	–			2,3*	2,3*							1,9*	1,9*	3,5
	Schild	–			2,3*	2,3*							1,9*	1,9*	
	Pratzen	Schild			2,3*	2,3*							1,9*	1,9*	
	geteiltes Schild	Schild			2,3*	2,3*							1,9*	1,9*	
6,0	–	–			2,3*	2,3*	2,2*	2,2*					1,7*	1,7*	4,7
	Schild	–			2,3*	2,3*	2,2*	2,2*					1,7*	1,7*	
	Pratzen	Schild			2,3*	2,3*	2,2*	2,2*					1,7*	1,7*	
	geteiltes Schild	Schild			2,3*	2,3*	2,2*	2,2*					1,7*	1,7*	
5,0	–	–			2,3*	2,3*	2,3	2,4*	1,6	2,1*			1,3	1,5*	5,5
	Schild	–			2,3*	2,3*	2,4*	2,4*	1,8	2,1*			1,5	1,5*	
	Pratzen	Schild			2,3*	2,3*	2,4*	2,4*	2,1*	2,1*			1,5*	1,5*	
	geteiltes Schild	Schild			2,3*	2,3*	2,4*	2,4*	2,1*	2,1*			1,5*	1,5*	
4,0	–	–	2,4*	2,4*	2,7*	2,7*	2,3	2,7*	1,6	2,4	1,1	1,6*	1,1	1,5*	6,0
	Schild	–	2,4*	2,4*	2,7*	2,7*	2,5	2,7*	1,8	2,5*	1,3	1,6*	1,2	1,5*	
	Pratzen	Schild	2,4*	2,4*	2,7*	2,7*	2,7*	2,7*	2,2	2,5*	1,6*	1,6*	1,5*	1,5*	
	geteiltes Schild	Schild	2,4*	2,4*	2,7*	2,7*	2,7*	2,7*	2,2	2,5*	1,6*	1,6*	1,5*	1,5*	
3,0	–	–	5,4*	5,4*	3,4	4,1*	2,3	3,1*	1,6	2,4	1,1	1,7	1,0	1,5*	6,3
	Schild	–	5,4*	5,4*	3,8	4,1*	2,5	3,1*	1,8	2,5*	1,3	2,2*	1,1	1,5*	
	Pratzen	Schild	5,4*	5,4*	4,1*	4,1*	3,0	3,1*	2,2	2,5*	1,6	2,2*	1,4	1,5*	
	geteiltes Schild	Schild	5,4*	5,4*	4,1*	4,1*	3,0	3,1*	2,2	2,5*	1,6	2,2*	1,4	1,5*	
2,0	–	–	5,9*	5,9*	3,3	4,5*	2,2	3,2	1,5	2,4	1,1	1,7	0,9	1,5	6,5
	Schild	–	5,9*	5,9*	3,7	4,5*	2,5	3,3*	1,7	2,6*	1,2	2,1*	1,1	1,6*	
	Pratzen	Schild	5,9*	5,9*	4,4	4,5*	2,9	3,3*	2,2	2,6*	1,5	2,1*	1,3	1,6*	
	geteiltes Schild	Schild	5,9*	5,9*	4,4	4,5*	3,0	3,3*	2,2	2,6*	1,6	2,1*	1,4	1,6*	
1,0	–	–	6,1	6,3*	3,3	4,6*	2,2	3,2	1,5	2,3	1,0	1,7	0,9	1,5	6,5
	Schild	–	6,3*	6,3*	3,7	4,6*	2,5	3,3*	1,7	2,6*	1,2	2,1*	1,0	1,7*	
	Pratzen	Schild	6,3*	6,3*	4,4	4,6*	2,9	3,3*	2,1	2,6*	1,5	2,1*	1,3	1,7*	
	geteiltes Schild	Schild	6,3*	6,3*	4,4	4,6*	2,9	3,3*	2,1	2,6*	1,5	2,1*	1,3	1,7*	
0	–	–	6,2	6,9*	3,2	4,6*	2,1	3,2	1,4	2,3	1,0	1,7	0,9	1,5	6,3
	Schild	–	6,9*	6,9*	3,6	4,6*	2,3	3,3*	1,6	2,6*	1,2	2,0*	1,1	1,7*	
	Pratzen	Schild	6,9*	6,9*	4,4	4,6*	2,9	3,3*	2,0	2,6*	1,5	2,0*	1,4	1,7*	
	geteiltes Schild	Schild	6,9*	6,9*	4,5	4,6*	3,0	3,3*	2,0	2,6*	1,5	2,0*	1,4	1,7*	
–1,0	–	–	5,9	7,3*	3,0	4,7*	2,0	3,2	1,3	2,2			1,0	1,5*	5,9
	Schild	–	7,1	7,3*	3,5	4,7*	2,2	3,4*	1,5	2,6*			1,1	1,5*	
	Pratzen	Schild	7,3*	7,3*	4,5	4,7*	2,8	3,4*	1,9	2,6*			1,5	1,5*	
	geteiltes Schild	Schild	7,3*	7,3*	4,6	4,7*	2,9	3,4*	2,0	2,6*			1,5	1,5*	
–2,0	–	–	5,9	7,3*	2,9	4,7*	1,8	3,1	1,3	1,9*			1,2	1,3*	5,3
	Schild	–	7,0	7,3*	3,4	4,7*	2,1	3,1*	1,5	1,9*			1,3*	1,3*	
	Pratzen	Schild	7,3*	7,3*	4,4	4,7*	2,7	3,1*	1,9*	1,9*			1,3*	1,3*	
	geteiltes Schild	Schild	7,3*	7,3*	4,4	4,7*	2,7	3,1*	1,9*	1,9*			1,3*	1,3*	
–3,0	–	–	5,6*	5,6*	2,9	3,3*							2,0	2,1*	3,7
	Schild	–	5,6*	5,6*	3,3*	3,3*							2,1*	2,1*	
	Pratzen	Schild	5,6*	5,6*	3,3*	3,3*							2,1*	2,1*	
	geteiltes Schild	Schild	5,6*	5,6*	3,3*	3,3*							2,1*	2,1*	

Höhe **360° schwenkbar** **über Längsrichtung** **max. Reichweite** *** begrenzt durch hydr. Hubkraft**

Die Traglastwerte sind am Lasthaken des Liebherr-Schnellwechslers SWA 33 ohne Grabwerkzeuge in Tonnen (t) angegeben und gelten auf festem, ebenem Untergrund bei geschlossener Pendelachse. Die Werte quer zum Unterwagen sind 360° schwenkbar. Die Werte längs zum Unterwagen (± 15°) sind im nicht abgestützten Zustand über die Lenkachse und im abgestützten Zustand über die Starrachse angegeben. Die Werte gelten bei optimaler Stellung des Verstellzylinders. Die angegebenen Traglastwerte basieren auf der ISO 10567 und betragen max. 75 % der statischen Kipplast oder 87 % der hydraulischen Hubkraft, oder sind begrenzt durch die zulässige Traglast des Lasthakens am Schnellwechsler (max. 5 t). Bei demontiertem Schnellwechsler können sich die Traglasten um bis zu 110 kg erhöhen. Gemäß der harmonisierten Europäischen Norm EN 474-5 müssen Hydraulikbagger im Hebezeugbetrieb mit entsprechenden Leitungsbruchsicherungen, einer Überlastwarneinrichtung, einem Tragmittel (z. B. Lasthaken) und einer Traglasttabelle ausgerüstet sein.

A 909 Compact – Tieflöffel-Ausrüstung

mit Verstellausleger seitlich verstellbar 4,50 m

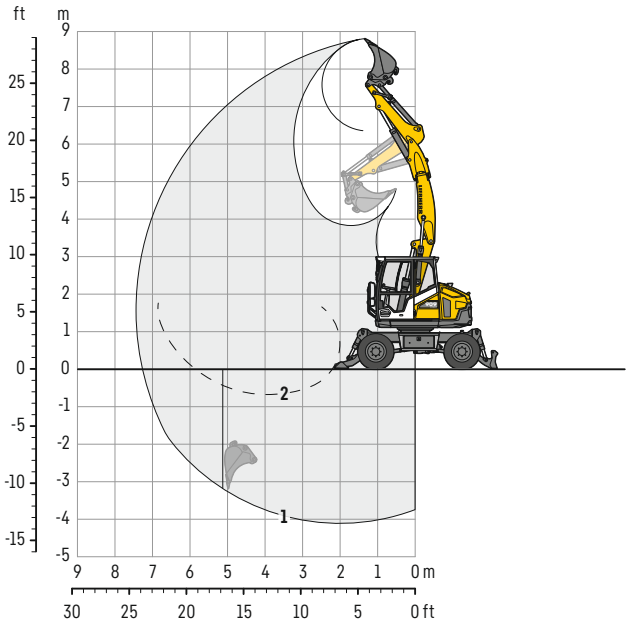

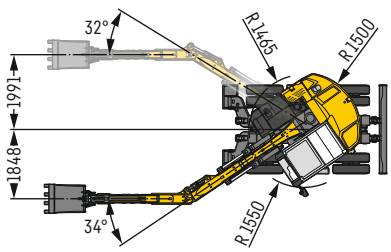

Grabkurven

mit Schnellwechsler		1
Löffelstiellänge	m	1,90
Max. Grabtiefe	m	4,10
Max. Reichweite auf Grundniveau	m	7,25
Max. Ausschütthöhe	m	6,35
Max. Reichhöhe	m	8,80
Min. vorderer Schwenkradius	m	1,96

1 mit Stiel 1,90 m
bei Geradstellung des Auslegers

2 mit Stiel 1,90 m
bei max. seitlicher Auslegerverstellung,
für senkrechte Grabenwände

Grabkräfte

ohne Schnellwechsler		1
Max. Reißkraft (ISO 6015)	kN	40,2
	t	4,1
Max. Losbrechkraft (ISO 6015)	kN	62,9
	t	6,4

Max. Losbrechkraft mit Aufreißlöffel 61,9 kN (6,3 t)

Einsatzgewicht

Das Einsatzgewicht beinhaltet die Grundmaschine mit 8-fach Bereifung und Zwischenringen, Verstellausleger seitlich verstellbar 4,50 m, Löffelstiel 1,90 m, Schnellwechsler SWA 33 und Tieflöffel 750 mm / 0,33 m³.

Unterwagenvarianten	Gewicht (kg)
A 909 Compact Litronic mit Schild hinten	10.100
A 909 Compact Litronic mit Pratzen hinten + Schild vorne	10.600
A 909 Compact Litronic mit geteiltem Schild hinten + Schild vorne	10.800

Tieflöffel Standsicherheit (Sicherheit 75 % nach ISO 10567* eingerechnet)

Schnittbreite	Inhalt nach ISO 7451[1]	Gewicht	nicht abgestützt	Schild hinten, abgestützt	Pratzen hinten + Schild vorne, abgestützt	geteiltes Schild hinten + Schild vorne, abgestützt
mm	m³	kg	Stiellänge (m) 1,90	Stiellänge (m) 1,90	Stiellänge (m) 1,90	Stiellänge (m) 1,90
300[2]	0,15	160	■	■	■	■
400[2]	0,15	165	■	■	■	■
450[2]	0,17	165	■	■	■	■
550[2]	0,22	190	■	■	■	■
650[2]	0,27	210	■	■	■	■
750[2]	0,33	225	■	■	■	■
850[2]	0,38	240	■	■	■	■
950[2]	0,44	270	■	■	■	■
300[3]	0,15	155	■	■	■	■
400[3]	0,16	155	■	■	■	■
450[3]	0,18	160	■	■	■	■
550[3]	0,24	185	■	■	■	■
650[3]	0,30	200	■	■	■	■
750[3]	0,35	220	■	■	■	■
850[3]	0,42	235	■	■	■	■
950[3]	0,48	245	■	■	■	■

* mit Sicherheit (75 % der statischen Kipplast oder 87 % der hydr. Hubkraft) bei max. Reichweite ohne Schnellwechsler, 360° schwenkbar bei geschlossener Pendelachse
[1] vergleichbar mit SAE (gehäuft)
[2] Tieflöffel mit Zähnen (auch als HD-Version verfügbar)
[3] Tieflöffel mit Schneide (auch als HD-Version verfügbar)
Tieflöffel bis 400 mm Schnittbreite mit eingeschränkter Grabtiefe

maximal zulässiges Materialgewicht ■ = ≤ 1,8 t/m³, ■ = ≤ 1,5 t/m³, △ = ≤ 1,2 t/m³, – = nicht zulässig

A 909 Compact – Tragfähigkeit

mit Verstellausleger seitlich verstellbar 4,50 m

Stiel 1,90 m

m	Unterwagen abgestützt hinten	vorne	2,0 m		3,0 m		4,0 m		5,0 m		6,0 m				m
7,0	–	–			3,5*	3,5*							3,0	3,3*	3,3
	Schild	–			3,5*	3,5*							3,3*	3,3*	
	Pratzen	Schild			3,5*	3,5*							3,3*	3,3*	
	geteiltes Schild	Schild			3,5*	3,5*							3,3*	3,3*	
6,0	–	–			3,4*	3,4*	2,3	2,8*					1,7	2,6*	4,6
	Schild	–			3,4*	3,4*	2,6	2,8*					2,0	2,6*	
	Pratzen	Schild			3,4*	3,4*	2,8*	2,8*					2,4	2,6*	
	geteiltes Schild	Schild			3,4*	3,4*	2,8*	2,8*					2,5	2,6*	
5,0	–	–			3,5*	3,5*	2,3	2,9*	1,5	2,4			1,3	2,1	5,4
	Schild	–			3,5*	3,5*	2,5	2,9*	1,7	2,4*			1,5	2,3*	
	Pratzen	Schild			3,5*	3,5*	2,9*	2,9*	2,1	2,4*			1,8	2,3*	
	geteiltes Schild	Schild			3,5*	3,5*	2,9*	2,9*	2,2	2,4*			1,9	2,3*	
4,0	–	–			3,5	3,8*	2,3	3,0*	1,5	2,3			1,0	1,7	5,9
	Schild	–			3,8*	3,8*	2,5	3,0*	1,7	2,5*			1,2	2,1*	
	Pratzen	Schild			3,8*	3,8*	3,0*	3,0*	2,1	2,5*			1,5	2,1*	
	geteiltes Schild	Schild			3,8*	3,8*	3,0*	3,0*	2,2	2,5*			1,5	2,1*	
3,0	–	–			3,3	3,9*	2,2	3,1*	1,5	2,3	1,0	1,7	0,9	1,5	6,2
	Schild	–			3,7	3,9*	2,4	3,1*	1,7	2,5*	1,2	2,1*	1,1	2,0*	
	Pratzen	Schild			3,9*	3,9*	2,9	3,1*	2,1	2,5*	1,5	2,1*	1,4	2,0*	
	geteiltes Schild	Schild			3,9*	3,9*	2,9	3,1*	2,1	2,5*	1,5	2,1*	1,4	2,0*	
2,0	–	–	4,9*	4,9*	3,2	4,2*	2,2	3,1	1,4	2,3	1,0	1,6	0,8	1,4	6,4
	Schild	–	4,9*	4,9*	3,6	4,2*	2,4	3,2*	1,6	2,5*	1,1	2,0*	1,0	1,8*	
	Pratzen	Schild	4,9*	4,9*	4,2*	4,2*	2,8	3,2*	2,1	2,5*	1,4	2,0*	1,3	1,8*	
	geteiltes Schild	Schild	4,9*	4,9*	4,2*	4,2*	2,9	3,2*	2,1	2,5*	1,5	2,0*	1,3	1,8*	
1,0	–	–	6,0	6,4*	3,2	4,4*	2,1	3,1	1,4	2,2	0,9	1,6	0,8	1,4	6,4
	Schild	–	6,4*	6,4*	3,6	4,4*	2,4	3,2*	1,6	2,5*	1,1	2,0*	1,0	1,7*	
	Pratzen	Schild	6,4*	6,4*	4,2	4,4*	2,8	3,2*	2,0	2,5*	1,4	2,0*	1,2	1,7*	
	geteiltes Schild	Schild	6,4*	6,4*	4,3	4,4*	2,9	3,2*	2,0	2,5*	1,4	2,0*	1,3	1,7*	
0	–	–	6,1	6,8*	3,1	4,4*	2,0	3,1	1,3	2,1	0,9	1,5	0,8	1,5	6,2
	Schild	–	6,8*	6,8*	3,6	4,4*	2,2	3,2*	1,5	2,5*	1,0	1,8*	1,0	1,5*	
	Pratzen	Schild	6,8*	6,8*	4,3	4,4*	2,8	3,2*	1,9	2,5*	1,4	1,8*	1,3	1,5*	
	geteiltes Schild	Schild	6,8*	6,8*	4,3	4,4*	2,9	3,2*	1,9	2,5*	1,4	1,8*	1,3	1,5*	
–1,0	–	–	5,8	7,1*	2,9	4,5*	1,8	3,0	1,2	2,1			0,9	1,3*	5,8
	Schild	–	6,9	7,1*	3,4	4,5*	2,1	3,3*	1,4	2,3*			1,1	1,3*	
	Pratzen	Schild	7,1*	7,1*	4,4	4,5*	2,7	3,3*	1,8	2,3*			1,3*	1,3*	
	geteiltes Schild	Schild	7,1*	7,1*	4,4	4,5*	2,7	3,3*	1,8	2,3*			1,3*	1,3*	
–2,0	–	–	5,7	7,1*	2,7	4,4*	1,7	2,8*	1,2	1,4*			1,1	1,2*	5,1
	Schild	–	6,8	7,1*	3,2	4,4*	2,0	2,8*	1,4	1,4*			1,2*	1,2*	
	Pratzen	Schild	7,1*	7,1*	4,2	4,4*	2,5	2,8*	1,4*	1,4*			1,2*	1,2*	
	geteiltes Schild	Schild	7,1*	7,1*	4,2	4,4*	2,6	2,8*	1,4*	1,4*			1,2*	1,2*	
–3,0	–	–	4,7*	4,7*	2,6*	2,6*							2,2*	2,2*	3,2
	Schild	–	4,7*	4,7*	2,6*	2,6*							2,2*	2,2*	
	Pratzen	Schild	4,7*	4,7*	2,6*	2,6*							2,2*	2,2*	
	geteiltes Schild	Schild	4,7*	4,7*	2,6*	2,6*							2,2*	2,2*	

Höhe **360° schwenkbar** **über Längsrichtung** **max. Reichweite** *** begrenzt durch hydr. Hubkraft**

Die Traglastwerte sind am Lasthaken des Liebherr-Schnellwechslers SWA 33 ohne Grabwerkzeuge in Tonnen (t) angegeben und gelten auf festem, ebenem Untergrund bei geschlossener Pendelachse. Die Werte quer zum Unterwagen sind 360° schwenkbar. Die Werte längs zum Unterwagen (± 15°) sind im nicht abgestützten Zustand über die Lenkachse und im abgestützten Zustand über die Starrachse angegeben. Die Werte gelten bei optimaler Stellung des Verstellzylinders. Die angegebenen Traglastwerte basieren auf der ISO 10567 und betragen max. 75 % der statischen Kipplast oder 87 % der hydraulischen Hubkraft, oder sind begrenzt durch die zulässige Traglast des Lasthakens am Schnellwechsler (max. 5 t). Bei demontiertem Schnellwechsler können sich die Traglasten um bis zu 110 kg erhöhen. Gemäß der harmonisierten Europäischen Norm EN 474-5 müssen Hydraulikbagger im Hebezeugbetrieb mit entsprechenden Leitungsbruchsicherungen, einer Überlastwarneinrichtung, einem Tragmittel (z. B. Lasthaken) und einer Traglasttabelle ausgerüstet sein.

A 909 Compact – Greifer-Ausrüstung

mit Verstellausleger 4,40 m

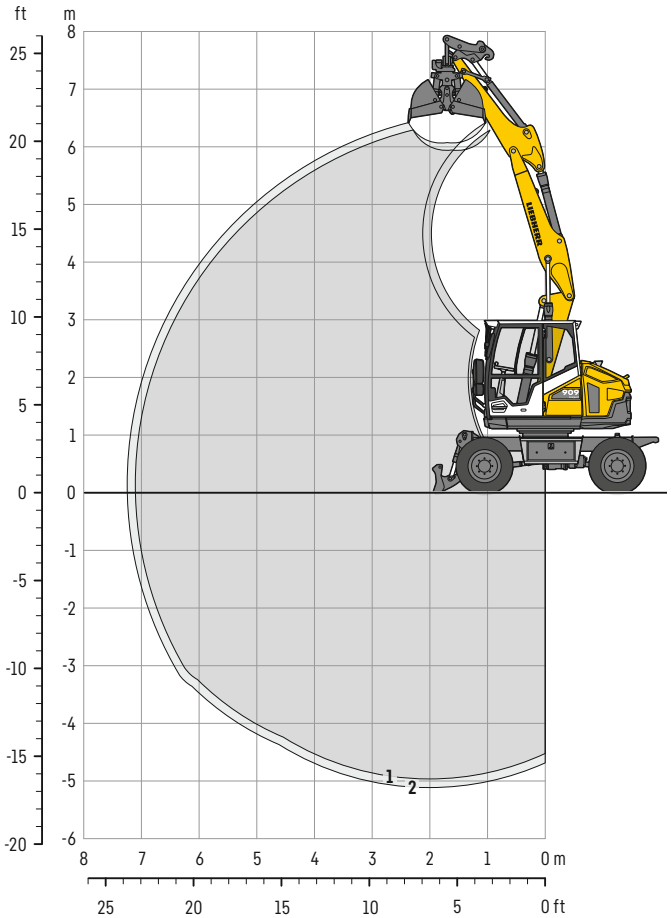

Grabkurven

mit Schnellwechsler		1	2
Löffelstiellänge	m	1,75	1,90
Max. Grabtiefe	m	4,95	5,10
Max. Reichweite auf Grundniveau	m	7,10	7,25
Max. Ausschütthöhe	m	5,95	6,05

Einsatzgewicht

Das Einsatzgewicht beinhaltet die Grundmaschine mit 8-fach Bereifung und Zwischenringen, Verstellausleger 4,40 m, Löffelstiel 1,90 m, Schnellwechsler SWA 33 und Greifer GM 05B / 0,20 m³ (600 mm ohne Auswerfer).

Unterwagenvarianten	Gewicht (kg)
A 909 Compact Litronic mit Schild hinten	10.400
A 909 Compact Litronic mit Pratzen hinten + Schild vorne	10.900
A 909 Compact Litronic mit geteiltem Schild hinten + Schild vorne	11.000

Greifer GM 05B Standsicherheit (Sicherheit 75 % nach ISO 10567* eingerechnet)

Schalenbreite	Inhalt	Gewicht	nicht abgestützt		Schild hinten, abgestützt		Pratzen hinten + Schild vorne, abgestützt		geteiltes Schild hinten + Schild vorne, abgestützt	
			Stiellänge (m)		Stiellänge (m)		Stiellänge (m)		Stiellänge (m)	
mm	m³	kg	1,75	1,90	1,75	1,90	1,75	1,90	1,75	1,90
300[1)]	0,10	455	■	■	■	■	■	■	■	■
400[1)]	0,13	495	■	■	■	■	■	■	■	■
600[1)]	0,20	520	■	■	■	■	■	■	■	■
800[1)]	0,27	560	■	■	■	■	■	■	■	■
300[2)]	0,10	495	■	■	■	■	■	■	■	■
400[2)]	0,13	545	■	■	■	■	■	■	■	■

* mit Sicherheit (75 % der statischen Kipplast oder 87 % der hydr. Hubkraft) bei max. Reichweite ohne Schnellwechsler, 360° schwenkbar bei geschlossener Pendelachse
[1)] ohne Auswerfer
[2)] mit Auswerfer

maximal zulässiges Materialgewicht ■ = ≤ 1,8 t/m³, ■ = ≤ 1,5 t/m³, △ = ≤ 1,2 t/m³, – = nicht zulässig

A 909 Compact – Ausrüstungsvarianten

Greifer / Grabenräum- / Schwenklöffel

Greifer GM 05B Standsicherheit (Sicherheit 75 % nach ISO 10567* eingerechnet)

Schalenbreite mm	Inhalt m³	Gewicht kg	nicht abgestützt Stiellänge (m) 1,90	Schild hinten, abgestützt Stiellänge (m) 1,90	Pratzen hinten + Schild vorne, abgestützt Stiellänge (m) 1,90	geteiltes Schild hinten + Schild vorne, abgestützt Stiellänge (m) 1,90
Verstellausleger seitlich verstellbar 4,50 m						
300[1)]	0,10	455	■	■	■	■
400[1)]	0,13	495	■	■	■	■
600[1)]	0,20	520	■	■	■	■
800[1)]	0,27	560	■	■	■	■
300[2)]	0,10	495	■	■	■	■
400[2)]	0,13	545	■	■	■	■

* mit Sicherheit (75 % der statischen Kipplast oder 87 % der hydr. Hubkraft) bei max. Reichweite ohne Schnellwechsler, 360° schwenkbar bei geschlossener Pendelachse
[1)] ohne Auswerfer
[2)] mit Auswerfer

maximal zulässiges Materialgewicht ■ = ≤ 1,8 t/m³, ■ = ≤ 1,5 t/m³, △ = ≤ 1,2 t/m³, – = nicht zulässig

Grabenräumlöffel Standsicherheit (Sicherheit 75 % nach ISO 10567* eingerechnet)

Schnittbreite	Inhalt nach ISO 7451[1]	Gewicht	nicht abgestützt		Schild hinten, abgestützt		Pratzen hinten + Schild vorne, abgestützt		geteiltes Schild hinten + Schild vorne, abgestützt	
			Stiellänge (m)		Stiellänge (m)		Stiellänge (m)		Stiellänge (m)	
mm	m³	kg	1,75	1,90	1,75	1,90	1,75	1,90	1,75	1,90
Verstellausleger 4,40 m										
1.200[2]	0,29	345	■	■	■	■	■	■	■	■
1.300[3]	0,28	300	■	■	■	■	■	■	■	■
1.500[3]	0,33	330	■	■	■	■	■	■	■	■
1.500[4]	0,33	200	■	■	■	■	■	■	■	■
1.500[2]	0,36	420	■	■	■	■	■	■	■	■
1.700[3]	0,37	390	■	■	■	■	■	■	■	■
Verstellausleger seitlich verstellbar 4,50 m										
1.200[2]	0,29	345	–	■	–	■	–	■	–	■
1.300[3]	0,28	300	–	■	–	■	–	■	–	■
1.500[3]	0,33	330	–	■	–	■	–	■	–	■
1.500[4]	0,33	200	–	■	–	■	–	■	–	■
1.500[2]	0,36	420	–	■	–	■	–	■	–	■
1.700[3]	0,37	390	–	■	–	■	–	■	–	■

Schwenklöffel Standsicherheit (Sicherheit 75 % nach ISO 10567* eingerechnet)

Schnittbreite	Inhalt nach ISO 7451[1]	Gewicht	nicht abgestützt		Schild hinten, abgestützt		Pratzen hinten + Schild vorne, abgestützt		geteiltes Schild hinten + Schild vorne, abgestützt	
			Stiellänge (m)		Stiellänge (m)		Stiellänge (m)		Stiellänge (m)	
mm	m³	kg	1,75	1,90	1,75	1,90	1,75	1,90	1,75	1,90
Verstellausleger 4,40 m										
1.400[2]	0,40	420	■	■	■	■	■	■	■	■
1.400[2]	0,50	430	△	△	■	■	■	■	■	■
Verstellausleger seitlich verstellbar 4,50 m										
1.400[2]	0,40	420	–	■	–	■	–	■	–	■
1.400[2]	0,50	430	–	–	–	△	–	■	–	■

* mit Sicherheit (75 % der statischen Kipplast oder 87 % der hydr. Hubkraft) bei max. Reichweite ohne Schnellwechsler, 360° schwenkbar bei geschlossener Pendelachse
[1] vergleichbar mit SAE (gehäuft)
[2] 2 x 50° schwenkbar
[3] 2 x 45° schwenkbar
[4] starrer Grabenräumlöffel

maximal zulässiges Materialgewicht ■ = ≤ 1,8 t/m³, ■ = ≤ 1,5 t/m³, △ = ≤ 1,2 t/m³, – = nicht zulässig

A 911 Compact – Abmessungen

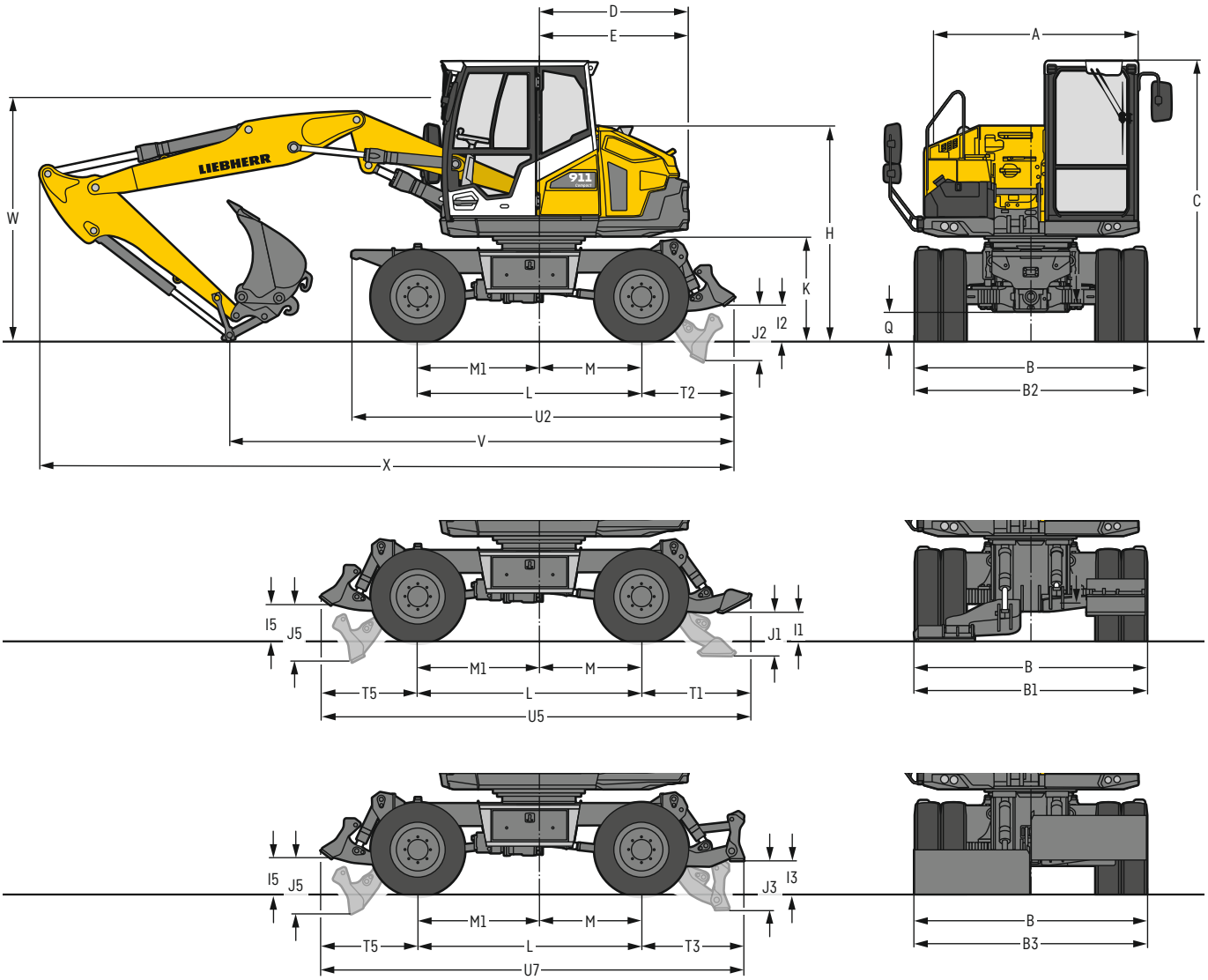

	mm
A	2.300
B	2.505
B1	2.505
B2	2.505
B3	2.505
C	3.020
D	1.600
E	1.600
H	2.315
I1	315
I2	395
I3	370
I5	395
J1	465
J2	595
J3	520
J5	595
K	1.120
L	2.400
M	1.100
M1	1.300
Q	320
T1	1.175
T2	990
T3	1.100
T5	1.040
U2	4.100
U5	4.615
U7	4.540

E = Heckschwenkradius
Bereifung 9.00-20

	Löffelstiel	Verstellausleger 4,65 m		
		Schild hinten	Pratzen hinten + Schild vorne	geteiltes Schild hinten + Schild vorne
	m	mm	mm	mm
V	1,90	5.500	5.700	5.600
	2,05	5.450	5.600	5.550
W	1,90	2.600	2.600	2.600
	2,05	2.650	2.650	2.650
X	1,90	7.450	7.650	7.600
	2,05	7.450	7.650	7.600

	Löffelstiel	Verstellausleger seitlich verstellbar 4,80 m		
		Schild hinten	Pratzen hinten + Schild vorne	geteiltes Schild hinten + Schild vorne
	m	mm	mm	mm
V	2,05	6.250	6.450	6.400
W	2,05	2.700	2.700	2.700
X	2,05	7.250	7.500	7.450

Ausrüstung dargestellt über Lenkachse
W = max. Bodenabstand inkl. ca. 150 mm Verschlauchung

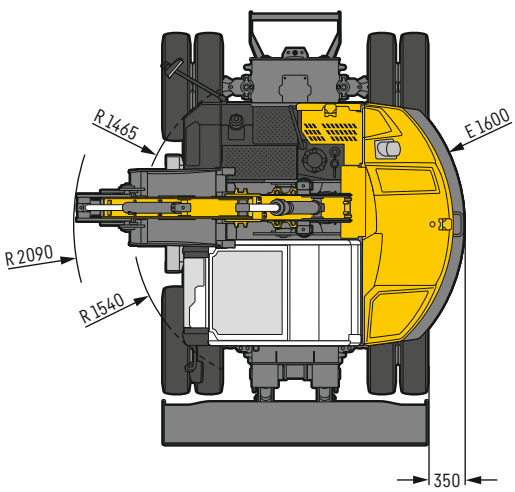

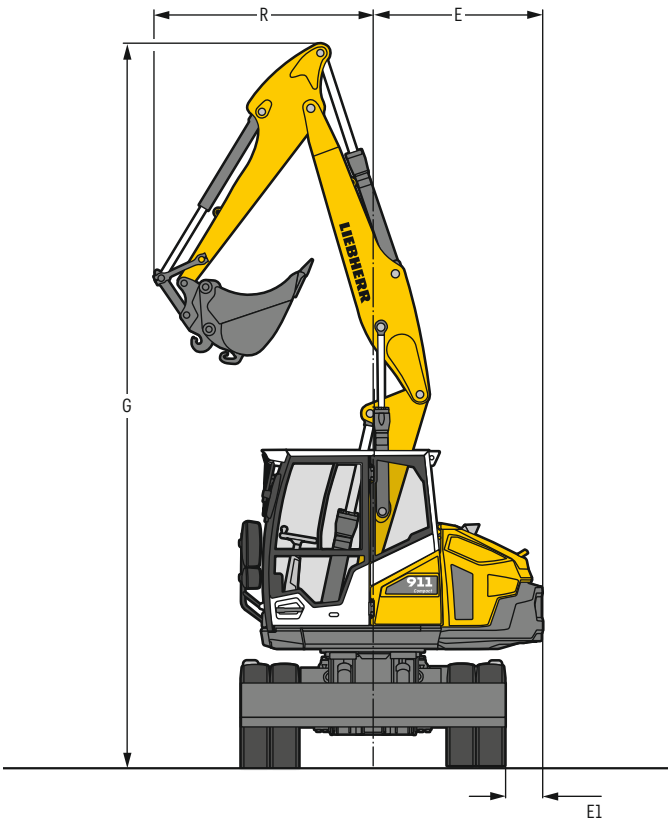

Min. Wenderadius an Bereifung 9.00-20	
Allradlenkung 4,16 m	Standardlenkung 6,29 m

Ausleger	Löffelstiel	G	R	E	E1
	m	mm	mm	mm	mm
Verstellausleger 4,70 m	1,90	6.845	2.000	1.600	350
Verstellausleger 4,70 m	2,05	6.845	2.090	1.600	350

A 911 Compact – Tieflöffel-Ausrüstung

mit Verstellausleger 4,65 m

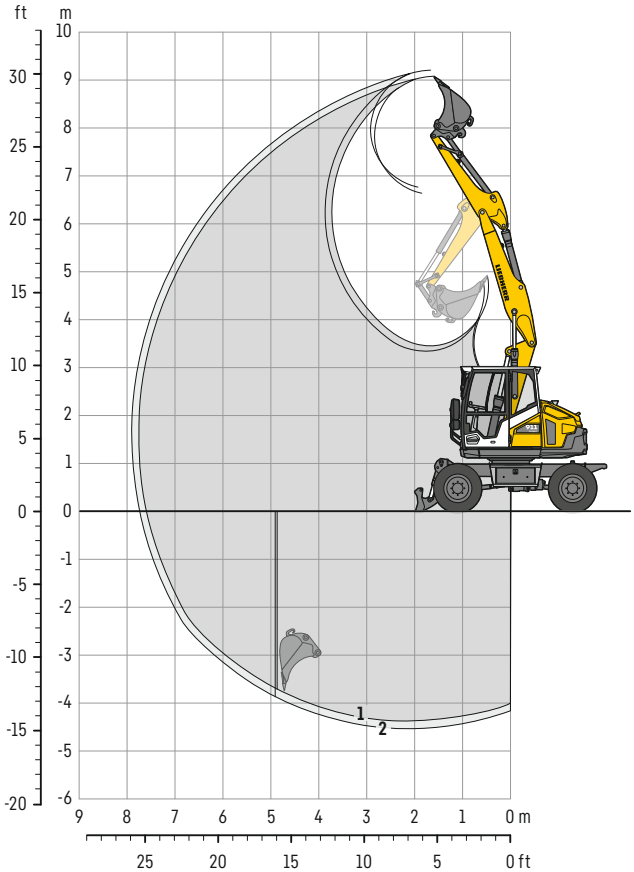

Grabkurven

mit Schnellwechsler		1	2
Löffelstiellänge	m	1,90	2,05
Max. Grabtiefe	m	4,35	4,50
Max. Reichweite auf Grundniveau	m	7,55	7,70
Max. Ausschütthöhe	m	6,60	6,75
Max. Reichhöhe	m	9,05	9,20
Min. vorderer Schwenkradius	m	2,00	2,09

Grabkräfte

ohne Schnellwechsler		1	2
Max. Reißkraft (ISO 6015)	kN	54,8	51,8
	t	5,6	5,3
Max. Losbrechkraft (ISO 6015)	kN	70,5	70,5
	t	7,2	7,2

Max. Losbrechkraft mit Aufreißlöffel 69,4 kN (7,1 t)

Einsatzgewicht

Das Einsatzgewicht beinhaltet die Grundmaschine mit 8-fach Bereifung und Zwischenringen, Verstellausleger 4,65 m, Löffelstiel 2,05 m, Schnellwechsler SWA 33 und Tieflöffel 750 mm / 0,33 m³.

Unterwagenvarianten	Gewicht (kg)
A 911 Compact Litronic mit Schild hinten	11.000
A 911 Compact Litronic mit Pratzen hinten + Schild vorne	11.600
A 911 Compact Litronic mit geteiltem Schild hinten + Schild vorne	11.700

Tieflöffel Standsicherheit (Sicherheit 75 % nach ISO 10567* eingerechnet)

Schnittbreite	Inhalt nach ISO 7451[1]	Gewicht	nicht abgestützt		Schild hinten, abgestützt		Pratzen hinten + Schild vorne, abgestützt		geteiltes Schild hinten + Schild vorne, abgestützt	
			Stiellänge (m)		Stiellänge (m)		Stiellänge (m)		Stiellänge (m)	
mm	m³	kg	1,90	2,05	1,90	2,05	1,90	2,05	1,90	2,05
300[2]	0,15	160	■	■	■	■	■	■	■	■
400[2]	0,15	165	■	■	■	■	■	■	■	■
450[2]	0,17	165	■	■	■	■	■	■	■	■
550[2]	0,22	190	■	■	■	■	■	■	■	■
650[2]	0,27	210	■	■	■	■	■	■	■	■
750[2]	0,33	225	■	■	■	■	■	■	■	■
850[2]	0,38	240	■	■	■	■	■	■	■	■
950[2]	0,44	270	■	■	■	■	■	■	■	■
300[3]	0,15	155	■	■	■	■	■	■	■	■
400[3]	0,16	155	■	■	■	■	■	■	■	■
450[3]	0,18	160	■	■	■	■	■	■	■	■
550[3]	0,24	185	■	■	■	■	■	■	■	■
650[3]	0,30	200	■	■	■	■	■	■	■	■
750[3]	0,35	220	■	■	■	■	■	■	■	■
850[3]	0,42	235	■	■	■	■	■	■	■	■
950[3]	0,48	245	■	■	■	■	■	■	■	■

* mit Sicherheit (75 % der statischen Kipplast oder 87 % der hydr. Hubkraft) bei max. Reichweite ohne Schnellwechsler, 360° schwenkbar bei geschlossener Pendelachse
[1] vergleichbar mit SAE (gehäuft)
[2] Tieflöffel mit Zähnen (auch als HD-Version verfügbar)
[3] Tieflöffel mit Schneide (auch als HD-Version verfügbar)
Tieflöffel bis 400 mm Schnittbreite mit eingeschränkter Grabtiefe

maximal zulässiges Materialgewicht ■ = ≤ 1,8 t/m³, ■ = ≤ 1,5 t/m³, △ = ≤ 1,2 t/m³, – = nicht zulässig

A 911 Compact – Tragfähigkeit

mit Verstellausleger 4,65 m

Stiel 1,90 m

m	Unterwagen abgestützt hinten	vorne	2,0 m		3,0 m		4,0 m		5,0 m		6,0 m				m
7,0	–	–			2,7*	2,7*	2,1*	2,1*					2,1*	2,1*	4,0
	Schild	–			2,7*	2,7*	2,1*	2,1*					2,1*	2,1*	
	Pratzen	Schild			2,7*	2,7*	2,1*	2,1*					2,1*	2,1*	
	geteiltes Schild	Schild			2,7*	2,7*	2,1*	2,1*					2,1*	2,1*	
6,0	–	–			2,6*	2,6*	2,6*	2,6*	2,1*	2,1*			1,8*	1,8*	5,1
	Schild	–			2,6*	2,6*	2,6*	2,6*	2,1*	2,1*			1,8*	1,8*	
	Pratzen	Schild			2,6*	2,6*	2,6*	2,6*	2,1*	2,1*			1,8*	1,8*	
	geteiltes Schild	Schild			2,6*	2,6*	2,6*	2,6*	2,1*	2,1*			1,8*	1,8*	
5,0	–	–			2,7*	2,7*	2,8*	2,8*	2,1	2,6*			1,6	1,8*	5,9
	Schild	–			2,7*	2,7*	2,8*	2,8*	2,4	2,6*			1,8*	1,8*	
	Pratzen	Schild			2,7*	2,7*	2,8*	2,8*	2,6*	2,6*			1,8*	1,8*	
	geteiltes Schild	Schild			2,7*	2,7*	2,8*	2,8*	2,6*	2,6*			1,8*	1,8*	
4,0	–	–	3,6*	3,6*	3,5*	3,5*	3,0	3,4*	2,1	2,9*	1,5	2,2	1,3	1,7*	6,3
	Schild	–	3,6*	3,6*	3,5*	3,5*	3,3	3,4*	2,4	2,9*	1,7	2,4*	1,5	1,7*	
	Pratzen	Schild	3,6*	3,6*	3,5*	3,5*	3,4*	3,4*	2,7	2,9*	2,0	2,4*	1,7*	1,7*	
	geteiltes Schild	Schild	3,6*	3,6*	3,5*	3,5*	3,4*	3,4*	2,8	2,9*	2,1	2,4*	1,7*	1,7*	
3,0	–	–	6,2*	6,2*	4,4	5,0*	2,9	3,7*	2,1	2,9	1,5	2,2	1,2	1,8*	6,6
	Schild	–	6,2*	6,2*	4,8	5,0*	3,2	3,7*	2,3	3,0*	1,7	2,5*	1,4	1,8*	
	Pratzen	Schild	6,2*	6,2*	5,0*	5,0*	3,7	3,7*	2,7	3,0*	2,0	2,5*	1,7	1,8*	
	geteiltes Schild	Schild	6,2*	6,2*	5,0*	5,0*	3,7*	3,7*	2,8	3,0*	2,1	2,5*	1,7	1,8*	
2,0	–	–	6,7*	6,7*	4,3	5,4*	2,9	3,9	2,1	2,9	1,5	2,2	1,2	1,7	6,8
	Schild	–	6,7*	6,7*	4,7	5,4*	3,2	3,9*	2,3	3,1*	1,7	2,5*	1,3	1,8*	
	Pratzen	Schild	6,7*	6,7*	5,4*	5,4*	3,6	3,9*	2,7	3,1*	2,0	2,5*	1,6	1,8*	
	geteiltes Schild	Schild	6,7*	6,7*	5,4*	5,4*	3,7	3,9*	2,8	3,1*	2,1	2,5*	1,7	1,8*	
1,0	–	–	7,2*	7,2*	4,3	5,4*	2,9	3,9	2,0	2,9	1,4	2,1	1,1	1,7	6,7
	Schild	–	7,2*	7,2*	4,7	5,4*	3,2	3,9*	2,2	3,1*	1,6	2,5*	1,3	2,0*	
	Pratzen	Schild	7,2*	7,2*	5,4	5,4*	3,6	3,9*	2,7	3,1*	1,9	2,5*	1,6	2,0*	
	geteiltes Schild	Schild	7,2*	7,2*	5,4*	5,4*	3,7	3,9*	2,8	3,1*	2,0	2,5*	1,6	2,0*	
0	–	–	8,1*	8,1*	4,2	5,4*	2,7	3,9	1,9	2,8	1,4	2,1	1,2	1,8	6,6
	Schild	–	8,1*	8,1*	4,8	5,4*	3,1	4,0*	2,1	3,1*	1,6	2,5*	1,3	1,9*	
	Pratzen	Schild	8,1*	8,1*	5,4	5,4*	3,7	4,0*	2,6	3,1*	1,9	2,5*	1,6	1,9*	
	geteiltes Schild	Schild	8,1*	8,1*	5,4*	5,4*	3,8	4,0*	2,7	3,1*	2,0	2,5*	1,7	1,9*	
–1,0	–	–	8,1	8,6*	4,1	5,5*	2,6	4,0	1,8	2,7	1,3	2,0	1,2	1,7*	6,2
	Schild	–	8,6*	8,6*	4,6	5,5*	3,0	4,0*	2,0	3,1*	1,5	2,1*	1,4	1,7*	
	Pratzen	Schild	8,6*	8,6*	5,5*	5,5*	3,6	4,0*	2,5	3,1*	1,8	2,1*	1,7	1,7*	
	geteiltes Schild	Schild	8,6*	8,6*	5,5*	5,5*	3,7	4,0*	2,6	3,1*	1,9	2,1*	1,7*	1,7*	
–2,0	–	–	8,1	8,7*	4,0	5,6*	2,5	3,9	1,7	2,5*			1,4	1,4*	5,7
	Schild	–	8,7*	8,7*	4,6	5,6*	2,8	3,9*	2,0	2,5*			1,4*	1,4*	
	Pratzen	Schild	8,7*	8,7*	5,6*	5,6*	3,5	3,9*	2,4	2,5*			1,4*	1,4*	
	geteiltes Schild	Schild	8,7*	8,7*	5,6*	5,6*	3,6	3,9*	2,5	2,5*			1,4*	1,4*	
–3,0	–	–	7,2*	7,2*	3,9	4,3*	2,4	2,5*					2,1*	2,1*	4,3
	Schild	–	7,2*	7,2*	4,3*	4,3*	2,5*	2,5*					2,1*	2,1*	
	Pratzen	Schild	7,2*	7,2*	4,3*	4,3*	2,5*	2,5*					2,1*	2,1*	
	geteiltes Schild	Schild	7,2*	7,2*	4,3*	4,3*	2,5*	2,5*					2,1*	2,1*	

Höhe **360° schwenkbar** **über Längsrichtung** **max. Reichweite** *** begrenzt durch hydr. Hubkraft**

Die Traglastwerte sind am Lasthaken des Liebherr-Schnellwechslers SWA 33 ohne Grabwerkzeuge in Tonnen (t) angegeben und gelten auf festem, ebenem Untergrund bei geschlossener Pendelachse. Die Werte quer zum Unterwagen sind 360° schwenkbar. Die Werte längs zum Unterwagen (± 15°) sind im nicht abgestützten Zustand über die Lenkachse und im abgestützten Zustand über die Starrachse angegeben. Die Werte gelten bei optimaler Stellung des Verstellzylinders. Die angegebenen Traglastwerte basieren auf der ISO 10567 und betragen max. 75 % der statischen Kipplast oder 87 % der hydraulischen Hubkraft, oder sind begrenzt durch die zulässige Traglast des Lasthakens am Schnellwechsler (max. 5 t). Bei demontiertem Schnellwechsler können sich die Traglasten um bis zu 110 kg erhöhen. Gemäß der harmonisierten Europäischen Norm EN 474-5 müssen Hydraulikbagger im Hebezeugbetrieb mit entsprechenden Leitungsbruchsicherungen, einer Überlastwarneinrichtung, einem Tragmittel (z. B. Lasthaken) und einer Traglasttabelle ausgerüstet sein.

A 911 Compact – Tragfähigkeit

mit Verstellausleger 4,65 m

Stiel 2,05 m

m	Unterwagen abgestützt hinten	vorne	2,0 m		3,0 m		4,0 m		5,0 m		6,0 m				m
8,0	–	–											2,5*	2,5*	2,5
	Schild	–											2,5*	2,5*	
	Pratzen	Schild											2,5*	2,5*	
	geteiltes Schild	Schild											2,5*	2,5*	
7,0	–	–			2,6*	2,6*	2,2*	2,2*					1,9*	1,9*	4,3
	Schild	–			2,6*	2,6*	2,2*	2,2*					1,9*	1,9*	
	Pratzen	Schild			2,6*	2,6*	2,2*	2,2*					1,9*	1,9*	
	geteiltes Schild	Schild			2,6*	2,6*	2,2*	2,2*					1,9*	1,9*	
6,0	–	–					2,5*	2,5*	2,1	2,1*			1,7*	1,7*	5,3
	Schild	–					2,5*	2,5*	2,1*	2,1*			1,7*	1,7*	
	Pratzen	Schild					2,5*	2,5*	2,1*	2,1*			1,7*	1,7*	
	geteiltes Schild	Schild					2,5*	2,5*	2,1*	2,1*			1,7*	1,7*	
5,0	–	–			2,4*	2,4*	2,6*	2,6*	2,1	2,5*	1,5	1,7*	1,5	1,6*	6,0
	Schild	–			2,4*	2,4*	2,6*	2,6*	2,4	2,5*	1,7*	1,7*	1,6*	1,6*	
	Pratzen	Schild			2,4*	2,4*	2,6*	2,6*	2,5*	2,5*	1,7*	1,7*	1,6*	1,6*	
	geteiltes Schild	Schild			2,4*	2,4*	2,6*	2,6*	2,5*	2,5*	1,7*	1,7*	1,6*	1,6*	
4,0	–	–	2,8*	2,8*	3,0*	3,0*	3,0	3,0*	2,2	2,9*	1,5	2,2	1,3	1,6*	6,5
	Schild	–	2,8*	2,8*	3,0*	3,0*	3,0*	3,0*	2,4	2,9*	1,7	2,4*	1,5	1,6*	
	Pratzen	Schild	2,8*	2,8*	3,0*	3,0*	3,0*	3,0*	2,7	2,9*	2,0	2,4*	1,6*	1,6*	
	geteiltes Schild	Schild	2,8*	2,8*	3,0*	3,0*	3,0*	3,0*	2,8	2,9*	2,1	2,4*	1,6*	1,6*	
3,0	–	–	6,1*	6,1*	4,4	4,9*	2,9	3,7*	2,1	2,9	1,5	2,2	1,2	1,6*	6,8
	Schild	–	6,1*	6,1*	4,8	4,9*	3,2	3,7*	2,3	3,0*	1,7	2,5*	1,3	1,6*	
	Pratzen	Schild	6,1*	6,1*	4,9*	4,9*	3,7*	3,7*	2,7	3,0*	2,0	2,5*	1,6	1,6*	
	geteiltes Schild	Schild	6,1*	6,1*	4,9*	4,9*	3,7*	3,7*	2,8	3,0*	2,1	2,5*	1,6*	1,6*	
2,0	–	–	6,7*	6,7*	4,3	5,3*	2,9	3,9*	2,1	2,9	1,5	2,2	1,1	1,7	6,9
	Schild	–	6,7*	6,7*	4,7	5,3*	3,2	3,9*	2,3	3,1*	1,7	2,5*	1,3	1,7*	
	Pratzen	Schild	6,7*	6,7*	5,3*	5,3*	3,6	3,9*	2,7	3,1*	2,0	2,5*	1,5	1,7*	
	geteiltes Schild	Schild	6,7*	6,7*	5,3*	5,3*	3,7	3,9*	2,8	3,1*	2,1	2,5*	1,6	1,7*	
1,0	–	–	7,1*	7,1*	4,3	5,4*	2,9	3,9	2,0	2,9	1,4	2,1	1,1	1,7	6,9
	Schild	–	7,1*	7,1*	4,7	5,4*	3,1	3,9*	2,3	3,1*	1,6	2,5*	1,2	1,8*	
	Pratzen	Schild	7,1*	7,1*	5,4	5,4*	3,6	3,9*	2,7	3,1*	2,0	2,5*	1,5	1,8*	
	geteiltes Schild	Schild	7,1*	7,1*	5,4*	5,4*	3,7	3,9*	2,8	3,1*	2,0	2,5*	1,6	1,8*	
0	–	–	8,0*	8,0*	4,2	5,4*	2,8	3,9	1,9	2,9	1,4	2,1	1,1	1,7	6,7
	Schild	–	8,0*	8,0*	4,8	5,4*	3,1	4,0*	2,2	3,1*	1,6	2,5*	1,3	1,9*	
	Pratzen	Schild	8,0*	8,0*	5,4	5,4*	3,6	4,0*	2,6	3,1*	1,9	2,5*	1,6	1,9*	
	geteiltes Schild	Schild	8,0*	8,0*	5,4*	5,4*	3,7	4,0*	2,7	3,1*	2,0	2,5*	1,6	1,9*	
–1,0	–	–	8,2	8,6*	4,1	5,5*	2,7	4,0	1,8	2,8	1,3	2,0	1,2	1,7*	6,4
	Schild	–	8,6*	8,6*	4,7	5,5*	3,0	4,0*	2,1	3,1*	1,5	2,2*	1,4	1,7*	
	Pratzen	Schild	8,6*	8,6*	5,5*	5,5*	3,6	4,0*	2,5	3,1*	1,9	2,2*	1,7	1,7*	
	geteiltes Schild	Schild	8,6*	8,6*	5,5*	5,5*	3,8	4,0*	2,6	3,1*	1,9	2,2*	1,7*	1,7*	
–2,0	–	–	8,1	8,7*	4,0	5,6*	2,5	3,9	1,8	2,7			1,4	1,4*	5,9
	Schild	–	8,7*	8,7*	4,6	5,6*	2,9	4,0*	2,0	2,7*			1,4*	1,4*	
	Pratzen	Schild	8,7*	8,7*	5,6*	5,6*	3,5	4,0*	2,4	2,7*			1,4*	1,4*	
	geteiltes Schild	Schild	8,7*	8,7*	5,6*	5,6*	3,6	4,0*	2,5	2,7*			1,4*	1,4*	
–3,0	–	–	7,6*	7,6*	3,9	4,7*	2,4	2,9*					1,9*	1,9*	4,6
	Schild	–	7,6*	7,6*	4,4	4,7*	2,8	2,9*					1,9*	1,9*	
	Pratzen	Schild	7,6*	7,6*	4,7*	4,7*	2,9*	2,9*					1,9*	1,9*	
	geteiltes Schild	Schild	7,6*	7,6*	4,7*	4,7*	2,9*	2,9*					1,9*	1,9*	

Höhe **360° schwenkbar** **über Längsrichtung** **max. Reichweite** *** begrenzt durch hydr. Hubkraft**

Die Traglastwerte sind am Lasthaken des Liebherr-Schnellwechslers SWA 33 ohne Grabwerkzeuge in Tonnen (t) angegeben und gelten auf festem, ebenem Untergrund bei geschlossener Pendelachse. Die Werte quer zum Unterwagen sind 360° schwenkbar. Die Werte längs zum Unterwagen (± 15°) sind im nicht abgestützten Zustand über die Lenkachse und im abgestützten Zustand über die Starrachse angegeben. Die Werte gelten bei optimaler Stellung des Verstellzylinders. Die angegebenen Traglastwerte basieren auf der ISO 10567 und betragen max. 75 % der statischen Kipplast oder 87 % der hydraulischen Hubkraft, oder sind begrenzt durch die zulässige Traglast des Lasthakens am Schnellwechsler (max. 5 t). Bei demontiertem Schnellwechsler können sich die Traglasten um bis zu 110 kg erhöhen. Gemäß der harmonisierten Europäischen Norm EN 474-5 müssen Hydraulikbagger im Hebezeugbetrieb mit entsprechenden Leitungsbruchsicherungen, einer Überlastwarneinrichtung, einem Tragmittel (z. B. Lasthaken) und einer Traglasttabelle ausgerüstet sein.

A 911 Compact – Tieflöffel-Ausrüstung

mit Verstellausleger seitlich verstellbar 4,80 m

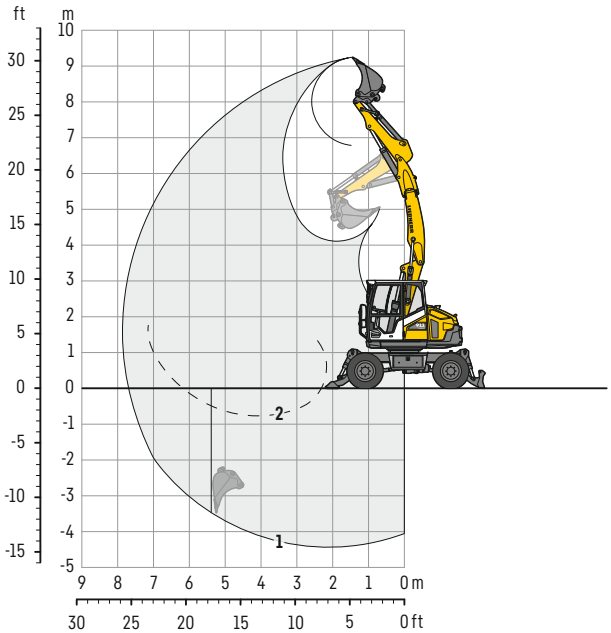

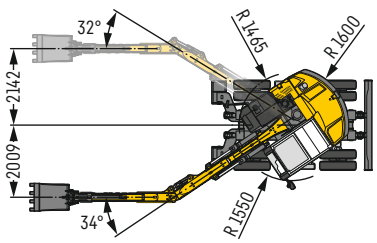

Grabkurven

mit Schnellwechsler		1
Löffelstiellänge	m	2,05
Max. Grabtiefe	m	4,45
Max. Reichweite auf Grundniveau	m	7,70
Max. Ausschütthöhe	m	6,75
Max. Reichhöhe	m	9,20
Min. vorderer Schwenkradius	m	2,12

1 mit Stiel 2,05 m
bei Geradstellung des Auslegers

2 mit Stiel 2,05 m
bei max. seitlicher Auslegerverstellung, für senkrechte Grabenwände

Grabkräfte

ohne Schnellwechsler		1
Max. Reißkraft (ISO 6015)	kN	45,8
	t	4,7
Max. Losbrechkraft (ISO 6015)	kN	70,5
	t	7,2

Max. Losbrechkraft mit Aufreißlöffel 69,4 kN (7,1 t)

Einsatzgewicht

Das Einsatzgewicht beinhaltet die Grundmaschine mit 8-fach Bereifung und Zwischenringen, Verstellausleger seitlich verstellbar 4,80 m, Löffelstiel 2,05 m, Schnellwechsler SWA 33 und Tieflöffel 750 mm / 0,33 m³.

Unterwagenvarianten	Gewicht (kg)
A 911 Compact Litronic mit Schild hinten	11.200
A 911 Compact Litronic mit Pratzen hinten + Schild vorne	11.900
A 911 Compact Litronic mit geteiltem Schild hinten + Schild vorne	12.000

Tieflöffel Standsicherheit (Sicherheit 75 % nach ISO 10567* eingerechnet)

Schnittbreite	Inhalt nach ISO 7451[1]	Gewicht	nicht abgestützt	Schild hinten, abgestützt	Pratzen hinten + Schild vorne, abgestützt	geteiltes Schild hinten + Schild vorne, abgestützt
			Stiellänge (m)	Stiellänge (m)	Stiellänge (m)	Stiellänge (m)
mm	m³	kg	2,05	2,05	2,05	2,05
300[2]	0,15	160	■	■	■	■
400[2]	0,15	165	■	■	■	■
450[2]	0,17	165	■	■	■	■
550[2]	0,22	190	■	■	■	■
650[2]	0,27	210	■	■	■	■
750[2]	0,33	225	■	■	■	■
850[2]	0,38	240	■	■	■	■
950[2]	0,44	270	■	■	■	■
300[3]	0,15	155	■	■	■	■
400[3]	0,16	155	■	■	■	■
450[3]	0,18	160	■	■	■	■
550[3]	0,24	185	■	■	■	■
650[3]	0,30	200	■	■	■	■
750[3]	0,35	220	■	■	■	■
850[3]	0,42	235	■	■	■	■
950[3]	0,48	245	■	■	■	■

* mit Sicherheit (75 % der statischen Kipplast oder 87 % der hydr. Hubkraft) bei max. Reichweite ohne Schnellwechsler, 360° schwenkbar bei geschlossener Pendelachse
[1] vergleichbar mit SAE (gehäuft)
[2] Tieflöffel mit Zähnen (auch als HD-Version verfügbar)
[3] Tieflöffel mit Schneide (auch als HD-Version verfügbar)
Tieflöffel bis 400 mm Schnittbreite mit eingeschränkter Grabtiefe

maximal zulässiges Materialgewicht ■ = ≤ 1,8 t/m³, ■ = ≤ 1,5 t/m³, △ = ≤ 1,2 t/m³, – = nicht zulässig

A 911 Compact – Tragfähigkeit

mit Verstellausleger seitlich verstellbar 4,80 m

Stiel 2,05 m

m	Unterwagen abgestützt hinten	vorne	2,0 m		3,0 m		4,0 m		5,0 m		6,0 m				m
8,0	–	–	5,4*	5,4*									5,2*	5,2*	2,2
	Schild	–	5,4*	5,4*									5,2*	5,2*	
	Pratzen	Schild	5,4*	5,4*									5,2*	5,2*	
	geteiltes Schild	Schild	5,4*	5,4*									5,2*	5,2*	
7,0	–	–			4,0*	4,0*	3,0	3,3*					2,8	3,3*	4,1
	Schild	–			4,0*	4,0*	3,3	3,3*					3,2	3,3*	
	Pratzen	Schild			4,0*	4,0*	3,3*	3,3*					3,3*	3,3*	
	geteiltes Schild	Schild			4,0*	4,0*	3,3*	3,3*					3,3*	3,3*	
6,0	–	–			3,9*	3,9*	3,0	3,3*	2,0	2,8*			1,9	2,8*	5,2
	Schild	–			3,9*	3,9*	3,3*	3,3*	2,3	2,8*			2,1	2,8*	
	Pratzen	Schild			3,9*	3,9*	3,3*	3,3*	2,7	2,8*			2,5	2,8*	
	geteiltes Schild	Schild			3,9*	3,9*	3,3*	3,3*	2,8	2,8*			2,6	2,8*	
5,0	–	–			4,1*	4,1*	3,0	3,3*	2,1	2,8*			1,5	2,2	5,9
	Schild	–			4,1*	4,1*	3,3	3,3*	2,3	2,8*			1,7	2,5*	
	Pratzen	Schild			4,1*	4,1*	3,3*	3,3*	2,7	2,8*			2,0	2,5*	
	geteiltes Schild	Schild			4,1*	4,1*	3,3*	3,3*	2,8	2,8*			2,1	2,5*	
4,0	–	–			4,5	4,5*	2,9	3,5*	2,1	2,9	1,4	2,2	1,3	1,9	6,4
	Schild	–			4,5*	4,5*	3,2	3,5*	2,3	2,9*	1,6	2,5*	1,4	2,3*	
	Pratzen	Schild			4,5*	4,5*	3,5*	3,5*	2,7	2,9*	2,0	2,5*	1,7	2,3*	
	geteiltes Schild	Schild			4,5*	4,5*	3,5*	3,5*	2,8	2,9*	2,0	2,5*	1,8	2,3*	
3,0	–	–			4,3	4,4*	2,9	3,7*	2,1	2,8	1,4	2,1	1,1	1,7	6,7
	Schild	–			4,4*	4,4*	3,1	3,7*	2,3	3,0*	1,6	2,5*	1,3	2,2*	
	Pratzen	Schild			4,4*	4,4*	3,6	3,7*	2,6	3,0*	1,9	2,5*	1,6	2,2*	
	geteiltes Schild	Schild			4,4*	4,4*	3,7	3,7*	2,7	3,0*	2,0	2,5*	1,6	2,2*	
2,0	–	–	5,3*	5,3*	4,2	4,8*	2,8	3,8	2,0	2,8	1,4	2,1	1,1	1,6	6,8
	Schild	–	5,3*	5,3*	4,6	4,8*	3,1	3,8*	2,3	3,0*	1,6	2,4*	1,2	2,0*	
	Pratzen	Schild	5,3*	5,3*	4,8*	4,8*	3,5	3,8*	2,6	3,0*	1,9	2,4*	1,5	2,0*	
	geteiltes Schild	Schild	5,3*	5,3*	4,8*	4,8*	3,6	3,8*	2,7	3,0*	2,0	2,4*	1,5	2,0*	
1,0	–	–	7,3*	7,3*	4,2	5,2*	2,8	3,8	1,9	2,8	1,3	2,0	1,0	1,6	6,8
	Schild	–	7,3*	7,3*	4,6	5,2*	3,1	3,8*	2,2	3,0*	1,5	2,4*	1,2	1,9*	
	Pratzen	Schild	7,3*	7,3*	5,2*	5,2*	3,5	3,8*	2,6	3,0*	1,8	2,4*	1,5	1,9*	
	geteiltes Schild	Schild	7,3*	7,3*	5,2*	5,2*	3,6	3,8*	2,7	3,0*	1,9	2,4*	1,5	1,9*	
0	–	–	7,9*	7,9*	4,2	5,2*	2,7	3,8	1,8	2,7	1,3	2,0	1,0	1,7	6,6
	Schild	–	7,9*	7,9*	4,6	5,2*	3,0	3,8*	2,0	3,0*	1,5	2,4*	1,2	1,7*	
	Pratzen	Schild	7,9*	7,9*	5,2*	5,2*	3,6	3,8*	2,5	3,0*	1,8	2,4*	1,5	1,7*	
	geteiltes Schild	Schild	7,9*	7,9*	5,2*	5,2*	3,6	3,8*	2,6	3,0*	1,9	2,4*	1,6	1,7*	
–1,0	–	–	8,0	8,3*	4,0	5,3*	2,5	3,9	1,7	2,6	1,2	1,9	1,1	1,5*	6,3
	Schild	–	8,3*	8,3*	4,6	5,3*	2,8	3,9*	1,9	3,0*	1,4	2,0*	1,3	1,5*	
	Pratzen	Schild	8,3*	8,3*	5,3*	5,3*	3,5	3,9*	2,4	3,0*	1,7	2,0*	1,5*	1,5*	
	geteiltes Schild	Schild	8,3*	8,3*	5,3*	5,3*	3,6	3,9*	2,5	3,0*	1,8	2,0*	1,5*	1,5*	
–2,0	–	–	7,9	8,6*	3,8	5,4*	2,3	3,7*	1,6	2,4*			1,3*	1,3*	5,7
	Schild	–	8,6*	8,6*	4,4	5,4*	2,7	3,7*	1,9	2,4*			1,3*	1,3*	
	Pratzen	Schild	8,6*	8,6*	5,4*	5,4*	3,3	3,7*	2,3	2,4*			1,3*	1,3*	
	geteiltes Schild	Schild	8,6*	8,6*	5,4*	5,4*	3,5	3,7*	2,4	2,4*			1,3*	1,3*	
–3,0	–	–	6,9*	6,9*	3,6	4,1*	2,3	2,3*					1,9*	1,9*	4,3
	Schild	–	6,9*	6,9*	4,1*	4,1*	2,3*	2,3*					1,9*	1,9*	
	Pratzen	Schild	6,9*	6,9*	4,1*	4,1*	2,3*	2,3*					1,9*	1,9*	
	geteiltes Schild	Schild	6,9*	6,9*	4,1*	4,1*	2,3*	2,3*					1,9*	1,9*	

Höhe **360° schwenkbar** **über Längsrichtung** **max. Reichweite** *** begrenzt durch hydr. Hubkraft**

Die Traglastwerte sind am Lasthaken des Liebherr-Schnellwechslers SWA 33 ohne Grabwerkzeuge in Tonnen (t) angegeben und gelten auf festem, ebenem Untergrund bei geschlossener Pendelachse. Die Werte quer zum Unterwagen sind 360° schwenkbar. Die Werte längs zum Unterwagen (± 15°) sind im nicht abgestützten Zustand über die Lenkachse und im abgestützten Zustand über die Starrachse angegeben. Die Werte gelten bei optimaler Stellung des Verstellzylinders. Die angegebenen Traglastwerte basieren auf der ISO 10567 und betragen max. 75 % der statischen Kipplast oder 87 % der hydraulischen Hubkraft, oder sind begrenzt durch die zulässige Traglast des Lasthakens am Schnellwechsler (max. 5 t). Bei demontiertem Schnellwechsler können sich die Traglasten um bis zu 110 kg erhöhen. Gemäß der harmonisierten Europäischen Norm EN 474-5 müssen Hydraulikbagger im Hebezeugbetrieb mit entsprechenden Leitungsbruchsicherungen, einer Überlastwarneinrichtung, einem Tragmittel (z. B. Lasthaken) und einer Traglasttabelle ausgerüstet sein.

A 911 Compact – Greifer-Ausrüstung

mit Verstellausleger 4,65 m

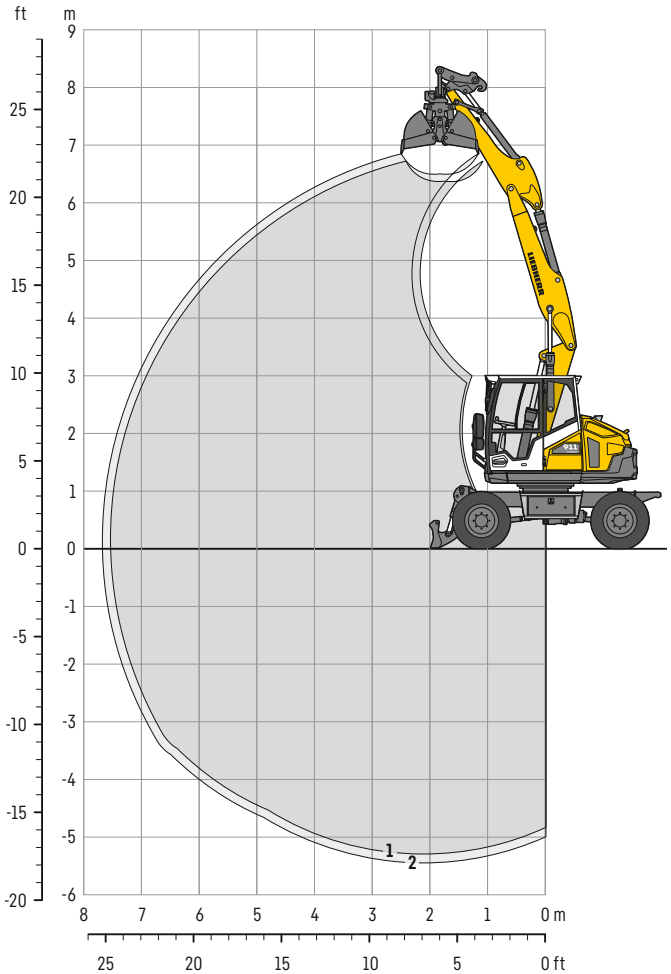

Grabkurven

mit Schnellwechsler		1	2
Löffelstiellänge	m	1,90	2,05
Max. Grabtiefe	m	5,25	5,40
Max. Reichweite auf Grundniveau	m	7,50	7,65
Max. Ausschütthöhe	m	6,35	6,50

Einsatzgewicht

Das Einsatzgewicht beinhaltet die Grundmaschine mit 8-fach Bereifung und Zwischenringen, Verstellausleger 4,65 m, Löffelstiel 2,05 m, Schnellwechsler SWA 33 und Greifer GM 05B / 0,20 m³ (600 mm ohne Auswerfer).

Unterwagenvarianten	Gewicht (kg)
A 911 Compact Litronic mit Schild hinten	11.500
A 911 Compact Litronic mit Pratzen hinten + Schild vorne	12.100
A 911 Compact Litronic mit geteiltem Schild hinten + Schild vorne	12.200

Greifer GM 05B Standsicherheit (Sicherheit 75 % nach ISO 10567* eingerechnet)

Schalenbreite	Inhalt	Gewicht	nicht abgestützt		Schild hinten, abgestützt		Pratzen hinten + Schild vorne, abgestützt		geteiltes Schild hinten + Schild vorne, abgestützt	
			Stiellänge (m)		Stiellänge (m)		Stiellänge (m)		Stiellänge (m)	
mm	m³	kg	1,90	2,05	1,90	2,05	1,90	2,05	1,90	2,05
300[1)]	0,10	455	■	■	■	■	■	■	■	■
400[1)]	0,13	495	■	■	■	■	■	■	■	■
600[1)]	0,20	520	■	■	■	■	■	■	■	■
800[1)]	0,27	560	■	■	■	■	■	■	■	■
300[2)]	0,10	495	■	■	■	■	■	■	■	■
400[2)]	0,13	545	■	■	■	■	■	■	■	■

* mit Sicherheit (75 % der statischen Kipplast oder 87 % der hydr. Hubkraft) bei max. Reichweite ohne Schnellwechsler, 360° schwenkbar bei geschlossener Pendelachse
[1)] ohne Auswerfer
[2)] mit Auswerfer

maximal zulässiges Materialgewicht ■ = ≤ 1,8 t/m³, ■ = ≤ 1,5 t/m³, △ = ≤ 1,2 t/m³, – = nicht zulässig

A 911 Compact – Ausrüstungsvarianten

Greifer / Grabenräum- / Schwenklöffel

Greifer GM 05B Standsicherheit (Sicherheit 75 % nach ISO 10567* eingerechnet)

Schalenbreite mm	Inhalt m³	Gewicht kg	nicht abgestützt Stiellänge (m) 2,05	Schild hinten, abgestützt Stiellänge (m) 2,05	Pratzen hinten + Schild vorne, abgestützt Stiellänge (m) 2,05	geteiltes Schild hinten + Schild vorne, abgestützt Stiellänge (m) 2,05
Verstellausleger seitlich verstellbar 4,80 m						
300[1)]	0,10	455	■	■	■	■
400[1)]	0,13	495	■	■	■	■
600[1)]	0,20	520	■	■	■	■
800[1)]	0,27	560	■	■	■	■
300[2)]	0,10	495	■	■	■	■
400[2)]	0,13	545	■	■	■	■

* mit Sicherheit (75 % der statischen Kipplast oder 87 % der hydr. Hubkraft) bei max. Reichweite ohne Schnellwechsler, 360° schwenkbar bei geschlossener Pendelachse
[1)] ohne Auswerfer
[2)] mit Auswerfer

maximal zulässiges Materialgewicht ■ = ≤ 1,8 t/m³, ■ = ≤ 1,5 t/m³, △ = ≤ 1,2 t/m³, – = nicht zulässig

Grabenräumlöffel Standsicherheit (Sicherheit 75 % nach ISO 10567* eingerechnet)

Schnittbreite	Inhalt nach ISO 7451[1]	Gewicht	nicht abgestützt		Schild hinten, abgestützt		Pratzen hinten + Schild vorne, abgestützt		geteiltes Schild hinten + Schild vorne, abgestützt	
			Stiellänge (m)		Stiellänge (m)		Stiellänge (m)		Stiellänge (m)	
mm	m³	kg	1,90	2,05	1,90	2,05	1,90	2,05	1,90	2,05
Verstellausleger 4,65 m										
1.200[2]	0,29	345	■	■	■	■	■	■	■	■
1.300[3]	0,28	300	■	■	■	■	■	■	■	■
1.500[3]	0,33	330	■	■	■	■	■	■	■	■
1.500[4]	0,33	200	■	■	■	■	■	■	■	■
1.500[2]	0,36	420	■	■	■	■	■	■	■	■
1.700[3]	0,37	390	■	■	■	■	■	■	■	■
1.700[2]	0,41	440	■	■	■	■	■	■	■	■
2.000[4]	0,45	270	■	■	■	■	■	■	■	■
Verstellausleger seitlich verstellbar 4,80 m										
1.200[2]	0,29	345	–	■	–	■	–	■	–	■
1.300[3]	0,28	300	–	■	–	■	–	■	–	■
1.500[3]	0,33	330	–	■	–	■	–	■	–	■
1.500[4]	0,33	200	–	■	–	■	–	■	–	■
1.500[2]	0,36	420		■		■		■		■
1.700[3]	0,37	390		■		■		■		■
1.700[2]	0,41	440	–	■	–	■	–	■	–	■
2.000[4]	0,45	270	–	■	–	■	–	■	–	■

Schwenklöffel Standsicherheit (Sicherheit 75 % nach ISO 10567* eingerechnet)

Schnittbreite	Inhalt nach ISO 7451[1]	Gewicht	nicht abgestützt		Schild hinten, abgestützt		Pratzen hinten + Schild vorne, abgestützt		geteiltes Schild hinten + Schild vorne, abgestützt	
			Stiellänge (m)		Stiellänge (m)		Stiellänge (m)		Stiellänge (m)	
mm	m³	kg	1,90	2,05	1,90	2,05	1,90	2,05	1,90	2,05
Verstellausleger 4,65 m										
1.400[2]	0,40	420	■	■	■	■	■	■	■	■
1.400[2]	0,50	430	■	■	■	■	■	■	■	■
Verstellausleger seitlich verstellbar 4,80 m										
1.400[2]	0,40	420	–	■	–	■	–	■	–	■
1.400[2]	0,50	430	–	■	–	■	–	■	–	■

* mit Sicherheit (75 % der statischen Kipplast oder 87 % der hydr. Hubkraft) bei max. Reichweite ohne Schnellwechsler, 360° schwenkbar bei geschlossener Pendelachse
[1] vergleichbar mit SAE (gehäuft)
[2] 2 x 50° schwenkbar
[3] 2 x 45° schwenkbar
[4] starrer Grabenräumlöffel

maximal zulässiges Materialgewicht ■ = ≤ 1,8 t/m³, ■ = ≤ 1,5 t/m³, △ = ≤ 1,2 t/m³, – = nicht zulässig

Anbauwerkzeuge

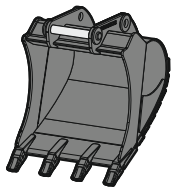

Tieflöffel TL 01

Aufnahmen		Direktanbau, SWA 33 mechanisch, SWA 33 hydraulisch, SWA 33 LIKUFIX, Oilquick OQ 45/5, Oilquick OQ 60/5, Open-S 45 mechanisch, Open-S 60 mechanisch							
Schnittbreite	mm	300[2]	400[2]	450	550	650	750	850	950
Inhalt	m³	0,15[3]	0,20[3]	0,17	0,22	0,27	0,33	0,38	0,44
Gewicht[1]	kg	160	185	165	195	210	230	245	260

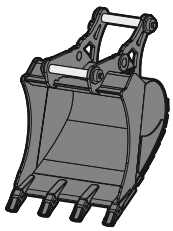

2in1-Löffel HTL 01

Aufnahmen		SWA 33 mechanisch, SWA 33 hydraulisch, SWA 33 LIKUFIX						
Schnittbreite	mm	300[2]	400[2]	450	550	650	850	950
Inhalt	m³	0,15	0,20	0,17	0,22	0,27	0,38	0,44
Gewicht[1]	kg	221	234	210	237	252	288	303

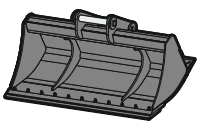

Grabenräumlöffel starr

GRL starr 01									
Aufnahmen		Direktanbau, SWA 33 mechanisch, SWA 33 hydraulisch, SWA 33 LIKUFIX							
Schnittbreite	mm	1.300	1.500						
Inhalt	m³	0,27	0,33						
Gewicht[1]	kg	194	214						
GRL starr 02B									
Aufnahmen		SWA 33 mechanisch, SWA 33 hydraulisch, SWA 33 LIKUFIX							
Schnittbreite	mm	600	800	1.000	1.200	1.400	1.600	1.800	2.000
Inhalt	m³	0,17	0,25	0,30	0,38	0,45	0,50	0,57	0,65
Gewicht[1]	kg	167	196	225	255	293	330	360	390

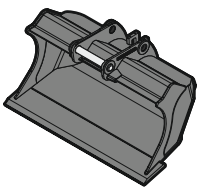

Planierlöffel PL 02

Aufnahmen		SWA 33 mechanisch, SWA 33 hydraulisch, SWA 33 LIKUFIX, Oilquick OQ 45/5, Oilquick OQ 60/5, Oilquick OQ 65, Open-S 45 mechanisch, Open-S 60 mechanisch, Open-S 65 mechanisch	
Schnittbreite	mm	1.400	1.600
Inhalt	m³	0,40	0,50
Gewicht[1]	kg	285	315

[1] Gewichte auf Basis eines Anbauwerkzeugs in Standardausführung mit Aufnahme maschinenseitig SWA 33 LIKUFIX
[2] eingeschränkte Grabtiefe bei Schnellwechsler-Aufnahme SWA 33
[3] reduzierter Inhalt bei Direktanbau

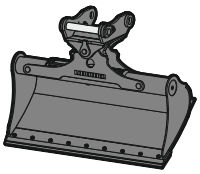

Grabenräumlöffel GRL 80

Aufnahmen		Direktanbau, SWA 33 mechanisch, SWA 33 hydraulisch, SWA 33 LIKUFIX					
Schnittbreite	mm	1.200	1.300	1.500	1.500	1.700	1.700
Inhalt	m³	0,29	0,28	0,33	0,36	0,37	0,41
Gewicht[1)]	kg	345	305	335	420	395	440
Schwenkwinkel		2 x 50°	2 x 45°	2 x 45°	2 x 50°	2 x 45°	2 x 50°

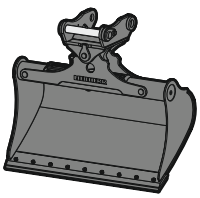

Schwenklöffel SL 80

Aufnahmen		SWA 33 mechanisch, SWA 33 hydraulisch, SWA 33 LIKUFIX	
Schnittbreite	mm	1.400	1.400
Inhalt	m³	0,40	0,50
Gewicht[1)]	kg	420	430
Schwenkwinkel		2 x 50°	2 x 50°

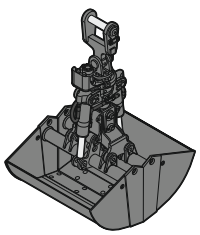

Zweischalengreifer GM 05B

Aufnahmen		Direktanbau, SWA 33 mechanisch, SWA 33 hydraulisch, SWA 33 LIKUFIX, Oilquick OQ 45/5, Oilquick OQ 60/5, Oilquick OQ 65				
Schalenbreite	mm	300	400	600	800	1.000
Inhalt	m³	0,10	0,13	0,20	0,27	0,34
Öffnungsweite	mm	1.217	1.217	1.217	1.217	1.217
Gewicht[2)]	kg	410	445	475	515	590

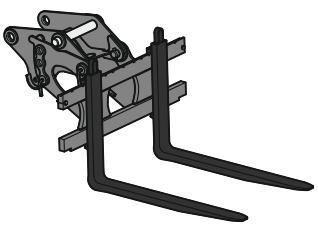

Palettengabel PG SWA 33 FEM II

Aufnahmen		SWA 33 mechanisch, SWA 33 hydraulisch, SWA 33 LIKUFIX	
Zinkenlänge	mm	1.200	1.400
Max. Breite Gabelträger	mm	1.245	1.245
Traglast (ISO 2328)	t	2,5	2,5
Gewicht	kg	330	363

[1)] Gewichte auf Basis eines Anbauwerkzeugs in Standardausführung mit Aufnahme maschinenseitig SWA 33 LIKUFIX
[2)] Gewichte ohne Aufhängung

Ausstattung

Unterwagen	A 909 Compact	A 911 Compact
Allgemein		
Abschleppmaul	+	+
Anhängerkupplung, mit Bolzen (Durchmesser Zugöse 40 mm), automatisch	+	+
Greifereinhängebügel	+	+
Hydraulikanschluss für Kippen des Anhängers (Kippzylinder einfach wirkend)	+	+
Kotflügel (hinten und vorne)	+	+
Schmierung Unterwagen (dezentral), manuell (Schmierpunkte)	●	●
Staukasten links	●	●
Staukasten rechts	+	+
Steckdose für Anhängerbeleuchtung, 24 V (ISO 1185 Typ N) (hinten)	+	+
Zentralschmierung Unterwagen, manuell (ein Schmierpunkt)	+	+
Abstützen & Fahren		
Abstützplanierschild hinten 2.350 mm breit	●	–
Abstützplanierschild hinten 2.500 mm breit	–	●
Abstützplanierschild hinten, geteilt und Abstützplanierschild vorne, 2.350 mm breit	+	–
Abstützplanierschild hinten, geteilt und Abstützplanierschild vorne, 2.500 mm breit	–	+
Allradlenkung*	+	+
Einzelsteuerung, 2 Pratzen	+	+
Einzelsteuerung, Schild geteilt	+	+
Fahrgeschwindigkeit 20 km/h	●	●
Kolbenstangenschutz Pratzen hinten und Schild vorne	+	+
Kolbenstangenschutz Schild hinten	+	+
Kolbenstangenschutz Schild hinten und vorne	+	+
Pendelachsverriegelung automatisch	●	●
Pratzen hinten, Abstützplanierschild vorne 2.350 mm breit	+	–
Pratzen hinten, Abstützplanierschild vorne 2.500 mm breit	–	+
Single-Bereifung, Alliance HD I-331, 500/45-20	+	–
Single-Bereifung, Alliance HD I-331, 600/40-22.5	–	+
Speeder 30 km/h	+	+
Speeder 37 km/h	+	+
Zwillings-Bereifung, Delcora SGX-1, 275/70 R 22.5	+	–
Zwillings-Bereifung, Liebherr EM 22, 290/90-20 PR 18	–	+
Zwillings-Bereifung, Mitas EM-22, 9.00-20 PR 14	●	●

Oberwagen	A 909 Compact	A 911 Compact
Allgemein		
Schmierung Oberwagen und Ausrüstung (dezentral), manuell (Schmierpunkte)	●	●
Werkzeugausrüstung inklusive Werkzeugtasche	●	●
Zentralschmieranlage Oberwagen und Ausrüstung, vollautomatisch	+	+
Hydraulik & Motor		
Betankungspumpe Kraftstoff	+	+
Hydrauliköl, Liebherr Hydraulic HVI (-20 bis +40 °C)	●	●
Hydrauliköl, Liebherr Hydraulic Plus, Hochleistungsöl (-30 bis +45 °C)	+	+
Motorabschaltung automatisch nach Leerlauf (einstellbar)	+	+
Motorabschaltung automatisch nach Leerlauf (nicht einstellbar)	+	+
Motorleistung (nach ISO 9249) 55 kW / 75 PS	●	●
Motorleistung (nach ISO 9249) 80 kW / 109 PS	+	+
Nebenstromfilter für Hydrauliköl	+	+
Vorwärmung Kraftstoff*	+	+

Ausrüstung	A 909 Compact	A 911 Compact
Ausleger		
Schwimmstellung Ausleger	+	+
Verstellausleger 4,40 m	●	–
Verstellausleger 4,65 m	–	●
Verstellausleger seitlich verstellbar 4,50 m	+	–
Verstellausleger seitlich verstellbar 4,80 m	–	+
Stiel & Werkzeugaufnahme		
Kupplungssystem LIKUFIX für Schnellwechsler SWA 33	+	+
Lasthalteventil Kippzylinder	+	+
Lasthalteventil Kippzylinder (beidseitig)	+	+
Löffelstiel 1,75 m	+	–
Löffelstiel 1,90 m	●	+
Löffelstiel 2,05 m	–	●
Schnellwechsler HS 08	+	+
Schnellwechsler SWA 33 hydraulisch	+	+
Schutzbügel LIKUFIX	+	+
Schwenkeinheit LiTiU 11 Direktanbau	+	+
Schwenkeinheit LiTiU 11 Direktanbau bei LIKUFIX	+	+
Schwenkeinheit mit HS 08	+	+
Signalkontakte für LIKUFIX 14-polig	+	+
Steckdose am Stiel (24 V) über Signalkontakte	+	+
Steckdose am Stiel, 24 V / 10 A (ISO 1724)	+	+
Vorbereitung für Fremdschnellwechsler mit Freischaltventil	+	+
Vorbereitung für Fremdschnellwechsler ohne Freischaltventil	+	+
Zentralschmierung erweitert für Schnellwechsler	+	+
Zentralschmierung erweitert für Verbindungslasche	+	+

Bedienung	A 909 Compact	A 911 Compact
Sicherheit & Arbeiten		
Arbeitsbremse, automatisch	+	+
Fahrschwingungsdämpfer	+	+
Leerlaufautomatik / Drehzahlerhöhung	●	●
Positionierschwenkbremse automatisch	+	+
Power Plus for Tools	+	+
Überlastwarneinrichtung	●	●
Hydraulik & Steuerung		
10" Touchscreen-Farbdisplay	●	●
Bedienfolie digital	●	●
Display mit haptischen Feedback	●	●
Harnstoffstandanzeige auf Display	●	●
Hochdruckkreis mit Tool Control, 2-Leitungssystem mit Freischaltventil und Leckölleitung	+	+
Hochdruckkreis mit Tool Control, 3-Leitungssystem mit Hammer-Rücklaufleitung	+	+
Joysticks Premium	●	●
Kraftstoffstandanzeige auf Display	●	●
Lenkrad- und Joysticklenkung	+	+
Maschineneinstellungen personalisiert im Display	●	●
Mitteldruckkreis	●	●
Mode-Wahlschalter	●	●
Touchpad 3,5"	●	●
Vorbereitung für Schwenkrotator	+	+
Assistenzsysteme		
Elektronischer Diebstahlschutz mit Schlüssel	+	+
Geschwindigkeitsregelanlage	●	●
Rück- und Seitenraumüberwachung rechts mit Kamera	●	●
Schnittstelle Smartphone	●	●
Smart Key Standard	●	●
Vorbereitung für Maschinensteuerungssystem	+	+

Kabine

	A 909 Compact	A 911 Compact
Interieur		
2-Punkt-Gurt, 2"	●	●
Ablagefach Tablet	●	●
Ablagenetze	●	●
Armlehnen in Länge, Höhe und Neigung verstellbar	●	●
Doppelpedal links	+	+
Fahrersitz Standard	●	●
Fahrersitz Comfort	+	+
Fahrwarneinrichtung akustisch abschaltbar	+	+
Fahrwarneinrichtung akustisch Brigade BBS abschaltbar	+	+
Feuerlöscher	+	+
Flaschenhalter klimatisiert	●	●
Freisprechanlage	●	●
Gurtwarner	●	●
Klimaanlage	●	●
Lenksäule	●	●
Multifunktionshalterung	+	+
Positionierschwenkbremse manuell	+	+
Radio Comfort	+	+
Radiovorbereitung	●	●
Sonnenrollos für Front- und Dachscheibe	●	●
Steckdose in Kabine (24 V)	●	●
Steckdosen in Kabine (USB)	●	●
Verbandskasten	+	+
Warndreieck	+	+
Exterieur		
Außenspiegel	●	●
Fahrscheinwerfer Fernlicht	+	+
Frontscheibenwischer	●	●
Gurtwarneinrichtung (optisch) – Warnblitzleuchte grün auf Kabine	+	+
Kabinenluftfilter, von Boden aus erreichbar	●	●
Kennzeichenhalterung, beleuchtet	+	+
Lightbar auf Kabine, LED	+	+
Regendach über Frontscheibe	●	●
Rundumkennleuchte klappbar Kabine, LED, 1 Stück	+	+
Scheibenwaschwassertank von Boden aus erreichbar	●	●
Verbundglas Frontscheibe einschiebbar zweiteilig	●	●

Allgemeines

	A 909 Compact	A 911 Compact
Liebherr Connect		
MyLiebherr Maintenance	+	+
MyLiebherr Performance	+	+
MyLiebherr Portal[1)]	●	●

Pakete

	A 909 Compact	A 911 Compact
Lichtpaket Comfort	●	●
Lichtpaket Premium	+	+

● = Standard, + = Option, – = nicht erhältlich
* länderabhängig, [1)] kostenlose Freischaltung erforderlich

Ausrüstungs- und Anbauteile fremder Fabrikate dürfen ohne Abstimmung mit Liebherr nicht ein- oder angebaut werden.

Die Firmengruppe Liebherr

Global und unabhängig: Erfolgreich seit über 70 Jahren
Gegründet wurde Liebherr im Jahr 1949: Mit der Entwicklung des ersten mobilen Turmdrehkrans der Welt legte Hans Liebherr den Grundstein für ein erfolgreiches Familienunternehmen, das heute über 150 Gesellschaften auf allen Kontinenten umfasst und über 50.000 Mitarbeitende beschäftigt. Dachgesellschaft der Firmengruppe ist die Liebherr-International AG in Bulle (Schweiz), deren Gesellschafter ausschließlich Mitglieder der Familie Liebherr sind.

Technologieführerschaft und Pioniergeist
Liebherr versteht sich als Pionier. Aus dieser Haltung heraus gestaltet das Unternehmen die Technologiegeschichte in vielen Branchen maßgeblich mit. Bis heute teilen Mitarbeitende auf der ganzen Welt den Mut des Unternehmensgründers, bislang unbekannte Wege zu beschreiten. Sie alle verbindet die Leidenschaft für Technik und faszinierende Produkte sowie die Entschlossenheit, für ihre Kunden Herausragendes zu leisten.

Breit diversifiziertes Produktprogramm
Liebherr zählt zu den größten Baumaschinenherstellern der Welt, bietet aber auch auf vielen anderen Gebieten hochwertige, nutzenorientierte Produkte und Dienstleistungen an. Das Produktprogramm umfasst die Segmente Erdbewegungsmaschinen, Materialumschlagmaschinen, Spezialtiefbaumaschinen, Mining, Mobil- und Raupenkrane, Turmdrehkrane, Betontechnik, Maritime Krane, Aerospace und Verkehrstechnik, Verzahntechnik und Automationssysteme, Kühl- und Gefriergeräte, Komponenten sowie Hotels.

Maßgeschneiderte Lösungen und höchster Kundennutzen
Liebherr-Lösungen zeichnen sich durch höchste Präzision, exzellente Umsetzung und besondere Langlebigkeit aus. Das Beherrschen von Schlüsseltechnologien versetzt das Unternehmen in die Lage, seinen Kunden auch maßgeschneiderte Lösungen anzubieten. Der Kundenfokus endet bei Liebherr jedoch nicht am Produkt, sondern umfasst ebenso eine Vielzahl an Dienstleistungen, die einen wirklichen Unterschied machen.

www.liebherr.com

Liebherr-Hydraulikbagger GmbH
Liebherrstraße 12 · 88457 Kirchdorf (Iller), Germany · Phone +49 7354 80-0
info.lhb@liebherr.com · www.liebherr.com · www.facebook.com/LiebherrConstruction

Alle Abbildungen und Daten können von der Standardausführung abweichen. Änderungen vorbehalten. Printed in Germany by Memminger MedienCentrum · RG-BK · LHB/PMKT-14882349-0.75-03.25_de